2024/12-1

A3-297x420mm/ISO216

www.kanlux.com

YALTE

(PL) Kanlux SA, ul. Objazdowa 1-3, 41-922 Radzionków (CZ) Distributor: Kanlux s.r.o., Sadová 618, 738 01 Frýdek-Místek (SK) Distributor: Kanlux s.r.o., Zlatovská 2179/28, 911 05 Trenčín (HU) Forgalmazza: Kanlux Kft., 9026 Győr, Bácsai út 153/b (UA) ТОВ «КАНЛЮКС», 08130, Київська область, Києво-Святошинський район, с.Петропавлівська Борщагівка, вул. Соборна, будинок 1-Б, офіс 617 (RO) Kanlux Lighting S.R.L. Oltenitei 249 Popesti Leordeni, 077160, Ilfov (RU) ООО Kanlux, ул. Комсомольская, д. 1, 142100, г. Подольск, Московская область, Российская Федерация; 000 Канлюкс-Электромонтаж, ул. Комсомольская, д. 1, 142100, г. Подольск, Московская область, Российская Федерация (BG) Kanlux EOOD, Warehouse area Gopet Logistics, 1532 Kazichene, Sofia, ph.+359 2 42 19 623 (DE) Kanlux GmbH, Flugplatz 21, 44319 Dortmund (FR) Kanlux France SAS, 224B Rue Marcadet, 75 018 Paris (GB) Kanlux LTD, 2703 Sugar Mill Business Park, Oakhurst Road, LS117HL Leeds

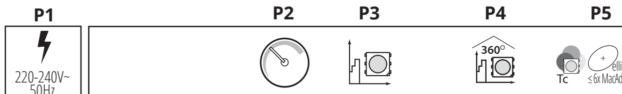

	P2	P3	P4	P5
YALTE S 06 8W NW	8W	370lm	*1000lm	4000K
YALTE S 06 8W WW		350lm	*950lm	3000K
YALTE S 08 10W NW	10W	460lm	*1300lm	4000K
YALTE S 08 10W NW		450lm	*1200lm	3000K
YALTE D 09 8W NW	8W	350lm	*1000lm	4000K
YALTE D 09 8W WW		340lm	*950lm	3000K
YALTE D 12 11W NW	11W	500lm	*1450lm	4000K
YALTE D 12 11W WW		480lm	*1350lm	3000K

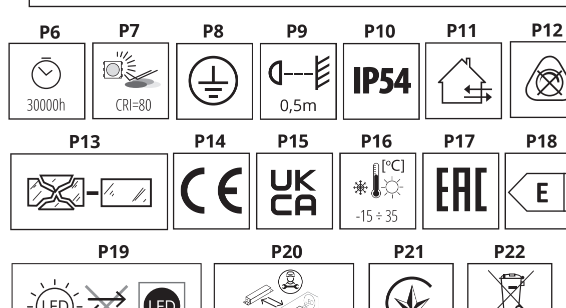

EN

INTENDED USE / APPLICATION

Product designed to be used for lighting building façades and for general use.

MOUNTING

Technical changes reserved. Read the manual before mounting. Mounting should be performed by an appropriately qualified person. Any activities to be done with disconnected power supply. Exercise particular caution. Mounting diagram: see pictures. Check for proper mechanical fastening and connection to electrical power prior to first use. The product can be connected to a supply network which meets energy quality standards as prescribed by law. Product has a protective contact/terminal. Failure to connect the protective lead may lead to electric shock. The end parts of the leads must be isolated at the right length. If the wire ends are galvanized: cut off the galvanized wire ends, remove the wire insulation at the length of 8 mm, fix the wire in the terminal block. To maintain the proper IP protection level, the right diameter of the power cable should be selected for the cable gland used in the product.

FUNCTIONAL CHARACTERISTICS

Product can be used either indoors or outdoors.

USAGE GUIDELINES / MAINTENANCE

Any maintenance work must be performed when the power supply is cut off and the product has cooled down. Clean only with soft and dry cloths. Do not use chemical detergents. Do not cover the product. Ensure free air access. Product may heat up to a higher temperature. Product with non-replaceable light source of the LED type. Product cannot be fixed if the light source becomes damaged. ATTENTION! Do not look directly at LED light beam. Product can only be supplied by rated voltage or voltage within the range provided. Product must not be used in unfavourable environment, e.g. dust, moisture,water, vibrations, etc. Replacing the light source in the housing is impossible. If the light source is damaged replace the entire housing. It's forbidden to use the product with damaged protective cover. The light source cannot be disassembled without permanent damage and loss of the declared degree of tightness of the equipped product (light fitting).

EXPLANATIONS OF SYMBOLS USED

P1: Rated voltage, frequency.
P2: Rated power.
P3: Rated luminous flux.
P4: Rated luminous flux. The specified luminous flux refers to the light source (LED module) used.
P5: Colour temperature.
P6: Rated durability.
P7: Colour Rendering Index.
P8: Class I. A product in which protection against electric shock is provided not only by means of basic insulation but also through additional safety measures, i.e. extra protective circuit to which protective conductor of the fixed feeding installation needs to be connected.
P9: The symbol describes the minimal distance of a light fixture (its light source) from the spots and objects that it's illuminating.
P10: Dust-resistant product. Protection against splashing water provided.
P11: Product can be used either indoors or outdoors.
P12: The product is not compatible with lighting dimmers.
P13: The product can only be used in a lighting fixture with protective glass. The chipped globe, screen or protective shield must be replaced immediately.
P14: Product meets the requirements of EU directives.
P15: The product is compliant with all relevant United Kingdom regulations.
P16: Environmental operating temperature range that the product can be exposed to.
P17: Certificate of Conformity confirming the quality of production in accordance with approved standards on the territory of the Customs Union.
P18: This product is equipped with a light source with energy efficiency class E.
P19: It is not possible to replace the LED light source.
P20: Any control panel or control equipment can only be replaced by qualified personnel (Kanlux service only).
P21: The product meets the requirements of technical regulations applicable in Ukraine.

ENVIRONMENTAL PROTECTION

Keep your environment clean. Segregation of post-packaging waste is recommended.

P22: This labelling indicates the requirement to selectively collect waste electronic and electrical equipment. Products labelled in this way must not be disposed of in the same way as other waste under the threat of a fine. These products may be harmful to the natural environment and health, and require a special form of recycling/neutralising.Products labelled in this way should be returned to a collection facility for waste electrical and electronic goods. Information on collection centres is provided by local authorities or sellers of such goods. Used items can also be returned to the seller when new product is purchased, in quantity no larger than the purchased item of the same type. The above rules regard the EU area. In the case of other countries, regulations in force in a given country must be applied. Contacting the distributor of our products in a given area is recommended.

COMMENTS / GUIDELINES

Failure to follow these instructions may result in e.g. fire, burns, electrical shock, physical injury and other material and non-material damage. For more information about Kanlux products visit www.kanlux.com. Kanlux SA shall not be responsible for any damage resulting from the failure to follow these instructions. Kanlux SA reserves the right to make changes in the manual - the current version can be downloaded at www.kanlux.com.

DE

VERWENDUNG / ANWENDUNG

Produkt für die Beleuchtung von Hausfassaden und zur allgemeinen Verwendung.

MONTAGE

Technische Änderungen vorbehalten. Lesen Sie vor der Montage die Anleitung. Die Montage sollte von einer Person durchgeführt werden, welche die erforderliche Befugnis hat. Alle Tätigkeiten sind bei abgeschalteter Energieversorgung durchzuführen. Besondere Vorsicht ist zu wahren. Montageschema: s. Zeichnungen. Vor der Inbetriebnahme muss die ordnungsgemäße mechanische Befestigung und der elektrische Anschluss geprüft werden. Das Produkt kann an ein Elektrizitätsnetz angeschlossen werden, das die gesetzlich festgelegten Energiestandards erfüllt. Das Produkt besitzt einen Schutzstecker/eine Schutzklemme. Das Nichtanschließen der Schutzleitung kann zu elektrischem Schlag führen. Die Enden der Leitungen müssen auf einer entprechenden Länge abisoliert werden. Bei verzinnten Leitungsenden: Die verzinnten Enden der Leitungen abschneiden, die Isolierung der Leitung auf einer Länge von 8mm herunterziehen und die Leitung im Klemmenkasten befestigen. Für die Einhaltung der richtigen IP-Schutzart passen Sie den Durchmesser der Speiseleitung an den Durchmesser der im Produkt verwendeten Durchführungstülle an.

FUNKTIONELLE EIGENSCHAFTEN

Produkt zur Verwendung im Innen- und/oder Außenbereich.

BETRIEBSHINWEISE / WARTUNG

Die Wartung bei ausgeschalteter Versorung und nach Erkalten des Produkts durchführen. Nur mit weichen und trockenen Stoffen säubern. Keine chemischen Reinigungsmittel verwenden. Das Produkt nicht bedecken. Für ungehinderte Luftzufuhr sorgen. Das Produkt kann sich aufheizen. Produkt mit nicht austauschbarer Leuchtquelle des Typs Diode/LED-Diode. Im Falle einer Beschädigung der Leuchtquelle kann das Produkt nicht repariert werden. ACHTUNG! Nicht starr auf die Lichtquelle der Diode/LED-Diode blicken. Das Produkt ausschließlich mit der Nennspannung oder einem gegebenen Spannungsbereich versorgen. Eine Verwendung des Produkts ohne oder mit zerbrochener Schutzscheibe ist unzulässig. Das Produkt darf an keinem Ort benutzt werden, an dem ungünstige Umgebungsbedingungen herrschen, z.B. Staub, Feinstaub, Wasser, Feuchtigkeit, Vibrationen, explosive Atmosphäre, Dunste oder chemische Ausdünstungen u.ä. Die Lichtquelle im Gehäuse kann nicht ausgetauscht werden. Bei einer Beschädigung der Lichtquelle muss das gesamte Gehäuse ersetzt werden. Es besteht keine Möglichkeit das Leuchtmittel zu tauschen, ohne einer dauerhaften Beschädigung und den Verlust des angegebenen Dichtheitsgrades beim ausgestatteten Produkt.

ERLÄUTERUNGEN ZU DEN VERWENDETEN MARKIERUNGEN UND SYMBOLEN

P1: Nennspannung, Frequenz.
P2: Nennleistung.
P3: Nominal-Leuchtstrahl.
P4: Nominal-Leuchtstrahl. Der angegebene Lichtstrom bezieht sich auf die verwendete Lichtquelle (LED-Modul).
P5: Farbtemperatur.
P6: Nenn-Lebensdauer.
P7: Farbwiedergabeindex.
P8: Klasse I. Produkt, bei dem als Schutz vor elektrischem Schlag außer der Grundisolierung auch zusätzliche. Sicherheitsvorkehrungen in Form eines zusätzlichen Schutzkreises dienen, an den man die Schutzleitung der stationären Versorgungsanlage anschließt.
P9: Das Symbol bezeichnet den Mindestabstand, den die Leuchte (deren Lichtquelle) von den beleuchteten Orten und Objekten haben muss.
P10: Staubgeschütztes Produkt. Geschützt gegen Spritzwasser.
P11: Verwendung im Innen- und Außenbereich.
P12: Das Produkt kann nicht zusammen mit Beleuchtungsdimmern verwendet werden.
P13: Gesplitterte oder zerbrochene Teile (Lampenschirm, Abschirmung, Schutzscheibe) müssen sofort ersetzt werden.
P14: Das Produkt erfüllt die Anforderungen der EU-Richtlinien
P15: Das Produkt entspricht den im Großbritannien (UK) geltenden Vorschriften.
P16: Umgebungstemperaturbereich, dem das Produkt ausgesetzt werden kann.
P17: Zertifikat über Konformität der Produktionsqualität mit den anerkannten Standards auf dem Gebiet der Zollunion.
P18: Dieses Produkt enthält ein Leuchtmittel der Energieeffizienzklasse E
P19: Die LED-Lichtquelle kann nicht ausgetauscht werden.
P20: Das Vorschaltgerät kann nur von einem qualifiziertem Personal ausgetauscht werden (nur vom Kanlux-Service).
P21: Das Produkt erfüllt die Anforderungen der in der Ukraine geltenden technischen Vorschriften.

UMWELTSCHUTZ

Auf Sauberkeit und die Umwelt achten. Wir empfehlen die Trennung der Verpackungsabfälle.

P22: Diese Kennzeichnung weist auf die Notwendigkeit hin, gebrauchte elektrische und elektronische Geräte selektiv zu sammeln. Solche gekennzeichneten Produkte dürfen nicht zusammen mit normalem Müll entsorgt werden. Bei Zuwiederhandlung droht eine Geldstrafe. Diese Produkte können schädlich für die Umwelt und die menschliche Gesundheit sein und erfordern eine spezielle Form der Umwandlung / der Rückgewinnung / des Recyclings / der Unschädlichbarmachung. Auf diese Weise markierte Produkte müssen einem Sammelpunkt von gebrauchten elektrischen oder elektronsichen Geräten zugeführt werden. Informationen zu Sammel-/Abholpunkten erteilen die lokalen Behörden oder die Verkäufer dieser Produkte. Gebrauchte Produkte können auch an den Verkäufer zurückgegeben werden, wenn die Zahl der alten die der neu gekauften nicht übersteigt. Die o.g. Prinzipien betreffen das Gebiet der EU. Im Falle anderer Länder sind die rechtlichen Bestimmungen des jeweiligen Landes anzuwenden. Wir empfehlen, den Händler unseres Produkts im jeweiligen Gebiet zu kontaktieren.

ANMERKUNGEN / HINWEISE

Die Nichtbeachtung der Empfehlungen der vorliegenden Hinweise kann u.a. zu Bränden, Verbrennungen, Stromschlägen, physischen Verletzungen und anderen materiellen und immateriellen Schäden führen. Zusätzliche Informationen zu den Produkten der Marke Kanlux sind auf der Seite www.kanlux.com erhältlich. Kanlux SA haftet nicht für Schäden, die aus dem Nichtbeachten der Empfehlungen der vorliegenden Hinweise resultieren. Die Firma Kanlux SA behält sich das Recht vor, Änderungen an der Bedienungsanleitung einzuführen - die aktuelle Version zum Herunterladen auf www.kanlux.com.

FR

DESTINATION / APPLICATION

Produit destiné à l'éclairage des façades des bâtiments et aux destinations générales.

INSTALLATION

Modifications techniques réservées. Avant de commecner l'installation lisez le mode d'emploi. Installation doit être éffectuée par une personne possédant les certificats d'aptitude convenables. Toutes les opérations doivent être éffectuées avec la tension débranchée. Il faut rester très prudent. Schéma de l'installation: voir les images. Avant la première mise en marche il faut s'assurer si le fixage mecanique est correct aisni que la connection électrique. Produit peut être branché au réseau d'alimentation qui est conforme aux standards de qualité d'energie définis par la loi. Produit possède contact /borne de protection. Manque de raccordement du câble de protection entraîne le risque de commotion électrique. Isoler les bornes des câbles sur une longueur appropriée. En cas de présence des extremités des conduits étamées coupez les extremités des conduits étamées, enlevez l'isolation du conduit à la longueur de 8mm, fixez le conduit dans le cube de serrage. Pour maintenir le niveau approprié IP, le diamètre du câble d'alimentation doit être adapté au diamètre de la bobine de réactance utilisée dans le produit.

CARACTERISTIQUES FONCTIONELLES

Utiliser le produit à l'intérieur et/ou à l'extérieur des locaux.

RECOMMENDATIONS D'EXPLOITATION / MAINTENANCE

Faire l'entretien avec l'alimentation coupée une fois le produit refroidi. Nettoyer uniquement avec les tissus secs et delicats. On ne peut pas utiliser les produits nettoyants chimiques. Ne pas couvrir le produit. Assurer l'accès libre de l'air. Produit peut se réchauffer jusqu'à la temperature élevée. Produit aux sources de lumière de type diode/diodes LED inéchangeables. En cas de dommage de la source de lumière le produit devient irréparable. ATTENTION! Ne pas fixer les yeux sur la lumière de la diode/diodes LED. Produit à alimenter à l'aide de la tension nominale ou dans les limites des tensions indiquées. Il est interdit d'utiliser le produit sans le vitre ou avec le vitre de protection endommagé. Produit ne peut pas être utilisé dans l'endroit aux conditions défavorables par exemple: poussière, eau, humidité, vibrations, atmosphère explisive, vapeurs ou fumées chimiques etc. Il est impossible de remplacer la source lumineuse dans le luminaire. En cas d'endommagement de la source lumineuse, il faut remplacer tout le luminaire. Il n'est pas possible de démonter la source de lumière sans dommages permanents et sans perte du degré d'étanchéité déclaré du produit équipé (du luminaire).

EXPLICATION DES MARQUAGES ET DES SYMBOLES UTILISES

P1: Tension nominale, fréquence.
P2: Puissance nominale.
P3: Flux lumineux nominal.
P4: Flux lumineux nominal. Le flux lumineux mentionné se rapporte à la source lumineuse utilisée (module LED).
P5: Température de couleurs.
P6: Durée de vie nominale.
P7: Coefficient du rendu des couleurs.
P8: 1ère classe. Produit où la protection contre la commotion électrique est assurée, outre l'isolement de base, les moyens de sécurité supplémentaires sous forme du circuit de protection supplémentaire à lequel il faut brancher le câble de protection constante de l'installation d'alimentation.
P9: Symbole signifie la distance minimale qui peut avoir lieu entre le luminaire (sa source de lumière) et les endroits et les objets qu'il éclaire.
P10: Produit résistant à la poussière. Protection contre les giclées d'eau.
P11: Utiliser le produit à l'intérieur et/ou à l'extérieur des locaux.
P12: Le produit ne fonctionne pas ensemble avec les gradateurs de lumière.
P13: Il faut immédiatement échanger le globe, l'écran, la vitre de protection cassé ou endommagé.
P14: Produit conforme aux Directives de lUnion Européenne (UE).
P15: Le produit est conforme à la réglementation applicable au Royaume-Uni (UK).
P16: Etendue de la temperature de l'environnement à laquelle peut être exposé le produit.
P17: Certificat de conformité validant la qualité de la production avec les normes approuvées sur le territoire de l'Union douanière.
P18: Ce produit contient une source lumineuse d'efficacité énergétique E
P19: La source lumineuse LED ne peut pas être remplacée.
P20: L'alimentation ne peut être remplacé que par du personnel qualifié (uniquement par le service Kanlux).
P21: Le produit est conforme aux exigences de la réglementation technique applicable en Ukraine.

ROTECTION DE L'ENVIRONNEMENT

Gardez la propreté et protégez l'environnement. La segrégation des déchets d'emballage est recommandée.

P22: Ce marquage indique la nécessité de la collecte sélective des appareils électriques et électroniques usés. Les produits marqués de cette façon ne peuvent pas, sous la peine d'amende, être jetés aux poubelles avec les déchets ordinaires. Ces produits peuvent être nuisibles pour l'environnement et pour la santé des hommes, il exigent les formes spéciales de la transformation / de la récupération / du recyclage et de la neutralisation. Produits marqués de cette façon doivent être rendus aux points de ramassage du matériel électrique et électronique usé. Informations sur les points de ramassage / réception sont données par les autorités locales ou le vendeur de ce type de matériel. Matériel usé peut être aussi rendu au vendeur en cas de l'achat de nouveau matériel en quantité inférieur ou égal au nouveau matériel acheté du même type. Susdits principes concernent le territoire de l'Union Européenne. En cas d'autres pays appliquer les dispositions en vigueur dans un pays concerné. Nous recommandons de contacter le distributeur de notre produit dans le territoire concerné.

REMARQUES / INDICATIONS

La non observation des indications du présent, ode d'emploi peut entraîner par exemple aux incendies, aux brûlures, à la commotion électrique, aux lésions physiques et aux autres dommages matériels et immateriels. Les informations supplémentaires concérnant les produits de la marque Kanlux sont accessibles sur le site: www.kanlux.com. Kanlux SA n'encourt pas de responsabilité pour les dommages résultant de la non observation du présent mode d'emploi. La société Kanlux SA se réserve le droit d'apporter des modifications à l'instruction - la version actuelle peut être téléchargée à partir du site www.kanlux.com.

NL

BESTEMMING / TOEPASSINGSGEBIED

Product bestemt voor verlichting van gebouwen elevatie en algemeen gebruik.

MONTAGE

Technische veranderingen gereserveerd. Voor montage lees instructie. Montage zou kwalificeerde persoon uitvoeren. Alle operaties doen bij losgekoppelde stroominstalatie. Men moet bijzondere vorzichtigheid houden. Voor eerste gebruik moet men mechanische montage en elektrische aansluiting controleren. Het product kan aangesloten worden tot elektrische leiding die vooldoet aan energie kwaliteits regels bepaald door de wetgeving. Montagebeeld: kijk afbeelding. Product heeft beschermings raakpunt. Geen aansluiting van beschermingskabel dreigt met verlamming door de stroom. Om de juiste graad van IP te behouden dient men de diameter van de voedingskabel aan de diameter van de, in het product gebruikte kabeldoorvoer, aan te passen.

FUNCTIONAAL EIGENSCHAPPEN

Product gebruiken in binnen en/of buiteruimen.

GEBRUIKSAANWIJZING / KONSERWATIE

Onderhoudswerken maken bij uitgedane stroom en afgekoelde elementen. Schoonmaken alleen met delicate en droge stoffen. Niet gebruiken chenische schoonmakmiddelen. Product nie verdecken. Zorgen voor vrije luchtcirculatie. Product kan zich verwarmen tot verhoogde temperatuur. Product met visselbare lichtbron type LED. In geval van schade van lichtbron, product eigent zich niet tot reparatie. LET OP! Niet kijken in lichtstroom van LED lamp. Product versterken allen met gevone stroom of wie opgegeven. Product niet gebruiken waar niet goede omstandigheden zijn, bij voorbeeld: stof, water, vocht, vibraties, ezv. Het is niet mogelijk om de lichtbron in de armatuur te verwisselen. Bij beschadiging van de lichtbron dient de hele armatuur vervangen te worden. Het is niet mogelijke gebruik van product met beschadigde beveiligingsglas. De lichtbron kan niet worden gedemonteerd zonder permanente schade en verlies van de aangegeven mate van dichtheid van het uitgeruste product (lichtarmatuur).

VERKLARING VAN GEBRUIKTE SYMBOLEN EN AFKORTINGEN

P1: Ingangsstroomspanning, frequentie.
P2: Kracht van ingangsstroom.
P3: Nominale lichtstroom.
P4: Nominale lichtstroom. De aangegeven lichtstroom heeft betrekking op de gebruikte lichtbron (module LED).
P5: Nominale levensduur.
P6: Kleur temperatuur.
P7: Factoor van kleuren.
P8: Klas I Product, waarin bescherming tegen elektrische schok geven, buiten basis isolatie, Aanvullende veiligheidsmaatregelen in form van aanvullende beschermings ircuit tot welke moet aangesloten worden installatie van vaste stroomleiding.
P9: Symbool betekent minimale afstand welke kan licht montuur (haar licht bron) van licht plaatsen en ojekten.
P10: Product resistent tegen stof. Bescherming tegen sproeier water.
P11: Kunnen binnen en buiten gebruikt werden.
P12: Product werkt niet samen met lichtdimmers.
P13: Product kan alleen verwendet worden in huls met beschermingsglas. Zo snell mogelijk vervangen kapote of gebrokene lens, scherm of beschermglas.
P14: Product voldoet aan de Europaise Normen (EU)
P15: Het product voldoet aan de eisen van de regelgeving die van toepassing is in Groot-Brittannië (VK).
P16: Temperatuur bereik van omgeving , waar het product werkt.
P17: Conformiteitscertificaat met bevestiging van de kwaliteit van de productie conform de goedgekeurde normen op het gebied van de Douane-Unie.
P18: Dit product bevat een lichtbron met energie-efficiëntieklasse E
P19: De LED lichtbron kan niet worden vervangen.
P20: Vervanging van regelapparatuur enkel door gekwalificeerd personeel (alleen door Kanlux service).
P21: Het product voldoet aan de eisen van de technische voorschriften die van toepassing zijn in Oekraïne.

MILIEUBESCHERMING

Houd schoonheid en beschermd het milieu. Aanbevolene verpakkings afvalscheiding.

P22: Dat symbool betekend selektive versameling van gebruikte elektrische en elektronische goederen. Producten met zulke symbool onder dwang van boete kan je niet tot gewone afvaal goien. Zulke producten kunne schadelijk zijn voor het milieu en gezondheid van mensen. Ze hebben aparte form van verwerken / herstel / recykling / inactivatie nodig. Informaties over verzammelplaatsen geven lokale administratie of verkopers van zulke producten. Verbruikte producten kunnen ook teruggegeven worden aan verkoper in geval van kopen van nieuwe producten, in niet grotere goeveelheid als nieuwgekochte product. Bovengenoemde regels gelden op gebied van EU. In anderen landen moeten rechtelijke voorschriften gelett worden, die in dit land gelden. Neem kontakt met distributie van onze product op dat gebied.

LET OP/ BIJZONDERHEDEN

Zich niet houden aan regelingen van deze instructie kan leiden onder anderen tot brand, verbrandingen, overspanningen, en ander materiele en niet materiele schaden. Verdere informaties over producten van merk Kanlux zijn op : www.kanlux.com te vinden. Kanlux SA kan niet aansprakelijk gemaakt worden voor effecten ontstaan door zich niet te houden aan deze instructie. Firma Kanlux SA behoudt zich het recht tot wijzigingen in de gebruiksaanwijzing- de meest actuele versie te downloaden op www.kanlux.com.

IT

DESTINAZIONE / USO

Prodotto destinato all'illuminazione dei prospetti degli edifici e altri usi generali.

ASSEMBLAGGIO

Modifiche tecniche riservate. Prima di procedere con l'assemblaggio si prega di consultare le istruzioni. L'assemblaggio deve essere effettuato da una persona con appropriata competenza. Eseguire qualsiasi operazione con l'alimentazione disinserita. E' necessario adottare particolare cautela. Schema di assemblaggio: vedi illustrazioni. Prima del primo utilizzo, occorre accertarsi che il fissaggio meccanico e il cablaggio elettrico siano corretti. Il prodotto può essere collegato ad una rete d'alimentazione che soddisfi gli standard di qualità energetici definiti dalla legislazione. Il prodotto possiede un contatto/morsetto di protezione. Il mancato collegamento del cavo di protezione genera il rischio di scosse elettriche. I terminali dei cavi devono essere isolati per la lunghezza appropriata. Nei casi in cui si verifichino gli estremi zincati dei fili, taglia gli estremi zincati dei fili, togli l'isolante del filo per 8 mm di lunghezza, fissa il filo presso la morsettiera. Per garantire un adeguato grado di protezione IP, adattare il diametro del conduttore di alimentazione al diametro del passacavo installato nel prodotto.

CARATTERISTICHE FUNZIONALI

Prodotto da utilizzare in ambienti interni e/o all'esterno.

RACCOMANDAZIONI D'USO E MANUTENZIONE

Eseguire la manutenzione solo con l'alimentazione disinserita e dopo il raffreddamento del prodotto. Pulire esclusivamente con un panno delicato e asciutto. Non utilizzare detergenti chimici. Non coprire il prodotto. Garantire il libero accesso di aria. Il prodotto può riscaldarsi fino a temperature elevate. Prodotto con fonti luminose non sostituibili, del tipo a diodo/i LED. In caso di danni alla fonte luminosa, il prodotto non può essere riparato. ATTENZIONE! Non fissare lo sguardo direttamente sul diodo/i LED. Prodotto da alimentare unicamente con la tensione nominale o il campo di tensione prescritti. Non è ammesso l'uso del prodotto privo del vetro di protezione o con vetro di protezione rotto. Non utilizzare il prodotto in luoghi con avverse condizioni ambientali, quali sporco, polvere, acqua, umidità, vibrazioni, gas esplosivi, nebbie o esalazioni chimiche, ecc. Non è possibile sostituire la fonte di luce nella plafoniera. Nel caso di danneggiamento della fonte di luce, occorre sostituire tutta la plafoniera. Non e' possibile smontare la lampadina senza produrre un danneggiamento permanente e la perdita del grado di tenuta dichiarato del prodotto (corpo illuminante)

SPIEGAZIONE DELLE INDICAZIONI E DEI SIMBOLI USATI

P1: Tensione nominale, frequenza.
P2: Potenza nominale.
P3: Flusso luminoso nominale.
P4: Flusso luminoso nominale. Il flusso luminoso si riferisce alla sorgente luminosa utilizzata (modulo LED).
P5: Temperatura di colore.
P6: Vita stimata.
P7: Coefficiente di resa del colore.
P8: Classe I. Prodotto in cui la protezione contro la folgorazione è realizzata, oltre che con l'isolamento di base, con ulteriori misure di sicurezza sotto forma di circuito di protezione supplementare a cui deve essere collegato il conduttore di protezione dell'impianto elettrico fisso.
P9: Il simbolo indica la distanza minima che può avere il dispositivo di illuminazione (la sorgente luminosa) da luoghi ed oggetti da illuminare.
P10: Prodotto resistente alla polvere. Protezione contro i getti d'acqua.
P11: Utilizzabile in ambienti interni e all'esterno.
P12: Il prodotto non può operare con regolatori d'illuminazione.
P13: Bisogna sostituire immediatamente la lente o lo schermo rotto o danneggiato, con un vetro di protezione.
P14: Il prodotto soddisfa i requisiti delle Direttive dell'Unione Europea (UE).
P15: Il prodotto è conforme alle normative vigenti nel Regno Unito (UK).
P16: Intervallo di temperature ambiente a cui il prodotto può essere esposto.
P17: Certificato di Conformità attestante la confromità della qualità di produzione alle norme approvate sul territorio dell'Unione Doganale.
P18: Questo prodotto contiene una sorgente luminosa con classe di efficienza energetica E
P19: La sorgente luminosa a LED non può essere sostituita.
P20: L'alimentatore può essere sostituito solo da personale qualificato (solo dal servizio Kanlux).
P21: Il prodotto soddisfa i requisiti delle normative tecniche applicabili in Ucraina.

PROTEZIONE AMBIENTALE

Prenditi cura della pulizia e dell'ambiente. Si consiglia la differenziazione degli imballaggi da smaltire.

P22: Questa etichetta indica la necessità di raccolta differenziata dei rifiuti di apparecchiature elettriche ed elettroniche. I prodotti con questa etichetta, a pena di ammenda, non possono essere. Smaltiti nella spazzatura ordinaria insieme ad altri rifiuti. Questi prodotti possono essere dannosi per l'ambiente e la salute umana, e richiedono particolari forme di trattamento / recupero / riciclaggio / neutralizzazione. I prodotti così etichettati devono essere smaltiti nei punti di raccolta dei rifiuti di apparecchiature elettriche ed elettroniche. Informazioni sui punti di raccolta/ritiro, sono disponibili presso le autorità locali o i rivenditori di tali attrezzature. Le attrezzature usate possono anche essere rese al rivenditore, in caso di acquisto di un nuovo prodotto, in quantità non maggiore dei nuovi prodotti dello stesso genere acquistati. Le regole di cui sopra si applicano nell'area dell'Unione Europea. Nel caso di altri paesi, è necessario utilizzare le norme giuridiche in vigore in quella nazione. Si consiglia di contattare il distributore del prodotto nella zona interessata.

AVVERTENZE / SUGGERIMENTI

Non attenendosi alle raccomandazioni di queste istruzioni si possono provocare, ad esempio, incendi, scottature, scosse elettriche, lesioni fisiche e altri danni materiali e immateriali. Ulteriori informazioni sui prodotti con marchio Kanlux sono disponibili all'indirizzo: www.kanlux.com. Kanlux SA non si assume alcuna responsabilità per le conseguenze scaturenti dall'inosservanza delle prescrizioni contenute in queste istruzioni. La società Kanlux SA si riserva il diritto di apportare modifiche al manuale di istruzioni - la versione attuale può essere scaricata dal sito www.kanlux.com.

PL

PRZEZNACZENIE / ZASTOSOWANIE

Wyrób przeznaczony do oświetlania elewacji budynków i ogólnego przeznaczenia.

MONTAŻ

Zmiany techniczne zastrzeżone. Przed przystąpieniem do montażu zapoznaj się z instrukcją. Montaż powinna wykonać osoba posiadająca odpowiednie uprawnienia. Wszelkie czynności wykonywać przy odłączonym zasilaniu. Należy zachować szczególną ostrożność. Schemat montażu: patrz ilustracje. Przed pierwszym użyciem należy upewnić się, co do prawidłowego mocowania mechanicznego i podłączenia elektrycznego. Wyrób może być przyłączony do sieci zasilającej, która spełnia standardy jakościowe energii określone prawem. Wyrób posiada styk/zacisk ochronny. Brak podłączenia przewodu ochronnego grozi porażeniem prądem elektrycznym. Końce przewodów należy odizolować na odpowiedniej długości. W przypadku wystąpienia ocynowanych końcówek przewodów: odetnij ocynowane końce przewodów, ściągnij izolację przewodu na długości 8mm, zamocuj przewód w kostce zaciskowej. Dla zachowania właściwego stopnia IP należy dobrać średnicę przewodu zasilającego do średnicy dławicy zastosowanej w produkcie.

CECHY FUNKCJONALNE

Wyrób użytkować wewnątrz i/lub na zewnątrz pomieszczeń.

ZALECENIA EKSPLOATACYJNE / KONSERWACJA

Konserwację wykonywać przy odłączonym zasilaniu po wystygnięciu wyrobu. Czyścić wyłącznie delikatnymi i suchymi tkaninami. Nie używać chemicznych środków czyszczących. Nie zakrywać wyrobu. Zapewnić swobodny dostęp powietrza. Wyrób może nagrzewać się do podwyższonej temperatury. Wyrób z niewymiennym źródłem światła typu dioda/diody LED. W przypadku uszkodzenia źródła światła, wyrób nie nadaje się do naprawy. UWAGA! Nie wpatrywać się w wiązkę światła diody/diod LED. Wyrób zasilać wyłącznie napięciem znamionowym lub zakresem podanych napięć. Niedopuszczalne jest użytkowanie wyrobu bez lub z pękniętą szybką ochronną. Wyrobu nie użytkować w miejscu w którym panują niekorzystne warunki otoczenia np, pył, woda, wilgoć, wibracje, atmosfera wybuchowa, opary lub wyziewy chemiczne itp. Wymiana źródła światła w oprawie jest niemożliwa. Należy wymienić całą oprawę w przypadku uszkodzenia źródła światła. Brak możliwości demontażu źródła światła bez trwałego uszkodzenia i utraty deklarowanego stopnia szczelności produktu wyposażonego (oprawy oświetleniowej).

WYJAŚNIENIA STOSOWANYCH OZNACZEŃ I SYMBOLI

P1: Napięcie znamionowe, częstotliwość.
P2: Moc znamionowa.
P3: Znamionowy strumień świetlny.
P4: Znamionowy strumień świetlny. Podany strumień świetlny dotyczy zastosowanego źródła światła (modułu LED).
P5: Temperatura barwowa.
P6: Trwałość znamionowa.
P7: Współczynnik oddawania barw.
P8: Klasa I. Wyrób, w którym ochronę przed porażeniem elektrycznym spełniają, poza izolacja podstawową, dodatkowe środki bezpieczeństwa w postaci dodatkowego obwodu ochronnego do którego należy podłączyć przewód ochronny stałej instalacji zasilającej.
P9: Symbol oznacza minimalną odległość jaką może mieć oprawa oświetleniowa (jej źródła światła) od miejsc i obiektów oświetlanych.
P10: Wyrób pyłoodporny. Ochrona przed bryzgami wody.
P11: Można stosować wewnątrz i na zewnątrz pomieszczeń.
P12: Wyrób nie współpracuje ze ściemniaczami oświetlenia.
P13: Należy natychmiast wymienić popękany lub uszkodzony klosz lub ekran, szybkę ochronną.
P14: Wyrób spełnia wymagania Dyrektyw Unii Europejskiej (UE)
P15: Wyrób spełnia wymagania przepisów stosowanych w Wielkiej Brytanii (UK).
P16: Zakres temperatury otoczenia, na którą może być narażony wyrób.
P17: Certyfikat Zgodności potwierdzający jakość produkcji z zatwierdzonymi standardami na terytorium Unii Celnej.
P18: Ten produkt zawiera źródło światła o klasie efektywności energetycznej E
P19: Brak możliwości wymiany źródła światła LED.
P20: Możliwość wymiany osprzętu sterującego jedynie przez wykwalifikowany personel (tylko przez serwis Kanlux).
P21: Wyrób spełnia wymagania przepisów technicznych stosowanych w Ukrainie.

OCHRONA ŚRODOWISKA

Dbaj o czystość i środowisko. Zalecamy segregację odpadów poopakowaniowych.

P22: Oznakowanie wskazuje na konieczność selektywnego zbierania zużytego sprzętu elektrycznego i elektronicznego. Wyrobów tak oznakowanych, pod karą grzywny, nie można wyrzucać do zwykłych śmieci razem z innymi odpadami. Wyroby takie mogą być szkodliwe dla środowiska i zdrowia ludzkiego, wymagają specjalnej formy przetwarzania, w szczególności odzysku, recyklingu i/lub unieszkodliwiania. Wyroby tak oznakowane powinny zostać oddane do punktu zbierania zużytego sprzętu elektrycznego lub elektronicznego. Informacje na temat punktów zbierania/odbioru udzielają władze lokalne lub sprzedawcy tego rodzaju sprzętu. Zużyty sprzęt może zostać również oddany do sprzedawcy, w przypadku zakupu nowego wyrobu w ilości nie większej niż nowy kupowany sprzęt tego samego rodzaju. Powyższe zasady dotyczą obszaru Unii Europejskiej. W przypadku innych państw należy stosować prawne regulacje obowiązujące w danym kraju. Zalecamy kontakt z dystrybutorem naszego wyrobu na danym obszarze.

UWAGI / WSKAZÓWKI

Nie stosowanie się do zaleceń niniejszej instrukcji może doprowadzić np. do powstania pożaru, poparzeń, porażenia prądem elektrycznym, obrażeń fizycznych oraz innych szkód materialnych i niematerialnych. Dodatkowe informacje na temat produktów marki Kanlux dostępne są na: www.kanlux.com. Kanlux SA nie ponosi odpowiedzialności za skutki wynikające z nieprzestrzegania zaleceń niniejszej instrukcji. Firma Kanlux SA zastrzega sobie prawo do wprowadzania zmian w instrukcji - aktualna wersja do pobrania ze strony www.kanlux.com.

CZ

URČENÍ / POUŽITÍ

Výrobek určený pro osvětlení fasád budov a podobných.

MONTÁŽ

Technické změny vyhrazeny. Před zahájením montáže se seznam s návodem. Montáž by měla provádět oprávněná osoba. Veškeré činnosti provádět při vypnutém napájení. Je nutné dodržet ostražitost. Schéma montáže: viz ilustrace. Před prvním použitím se ujistit, zda mechanické připevnění a elektrické připojení jsou správně provedené. Výrobek může být připojen k takové napájecí síti, která splňuje standardní jakostní normy podle předpisů. Výrobek má bezpečnostní svorku. Absence ochranného vedení může vést ke zranění elektrickým proudem. Koncovky kabelů správně izolovat v příslušné délce. Vyskytnou-li se pocínované koncovky vedení: tyto pocínované konce odstřihni, stáhni izolaci vedení do vzdálenosti 8mm, vedení umístit do svorky. Pro dodržení příslušného stupně IP vyberte průměr napájecího kabelu podle průměru kabelové průchodky použité na produktu.

FUNKČNÍ VLASTNOSTI

Výrobek používat uvnitř a/nebo vně místností.

POKYNY K PROVOZU / ÚDRŽBA

Údržbu provádět jen pokud je výrobek odpojen od zdroje napětí a až vystydne. Čistit výhradně jemnými a suchými tkaninami. Nepoužívat chemické čistící prostředky. Nezakrývat výrobek. Zajistit volný přísun vzduchu. Výrobek se nesmí přehřávat nad dopuštěnou teplotu. Výrobek se zdrojem světla druhu dioda/diody LED, který se nevyměňuje. V případě poškození světelného zdroje, výrobek nelze opravit. POZOR: Nedívat se přímo do světleného paprsku diody/diod LED. Výrobek napájet pouze nominálním napětím anebo rozsahy uvedených napětí. Výrobek se nesmí používat bez anebos prasklou ocgranou ze skla. Výrobek nepoužívat na místě, kde vládnou nepříznivé podmínky jako např. prach, voda, vlhkost, vibrace, explodující atmosféra, páry nebo chemické výpary atp. Nelze vyměnit světelný zdroj svítidla. V případě poškození světelného zdroje je nutné vyměnit celé svítidlo. Světelný zdroj nelze demontovat bez trvalého poškození a ztráty deklarovaného stupně těsnosti výrobku (svítidla)

VYSVĚTLENÍ POUŽITÝCH ZNAKŮ A SYMBOLŮ

P1: Nominální napětí, frekvence
P2: Nominální výkon.
P3: Nominální světelný tok.
P4: Nominální světelný tok. Uvedený světelný tok se vztahuje k použitému světelnému zdroji (LED modulu).
P5: Barevná teplota.
P6: Jmenovitá trvanlivost
P7: Koeficient podání barev
P8: Třída I. Výrobek, v němž ochranu před úrazem elektrickým proudem, vedle základní izolace, zajišťují dodatečné bezpečnostní prostředky v podobě dodatečného jističího obvodu k němuž je nutné připojit ochranné vedení stálé napájecí instalace.
P9: Symbol znamená minimální vzdálenost jakou může mít světelný kryt (zdroj světla) od míst a osvětlovaných objektů
P10: Výrobek odolný proti prachu. Ochrana proti stříkající vodě.
P11: Lze používat vně i uvnitř.
P12: Výrobek nespolupracuje se regulacemi intensity osvětlení.
P13: Je nutné okamžitě vyměnit prasklý nebo poškozený lustr nebo ochranné sklo nebo reflektor.
P14: Výrobek splňuje požadavky nařízení Evropské unie (EU)
P15: Výrobek splňuje požadavky předpisů platných ve Velké Británii (UK).
P16: Rozsah teploty prostředí, v němž se výrobek může nacházet.
P17: Prohlášení o shodě potvrzující kvalitu výroby s přijatými standardami na území celní unie.
P18: Tento produkt obsahuje světelný zdroj s třídou energetické účinnosti E
P19: Světelný zdroj LED nelze vyměnit.
P20: Výměnu řídícího zařízení může provést pouze kvalifikovaná osoba (pouze servisem Kanlux).
P21: Výrobek splňuje požadavky technických předpisů platných na Ukrajině.

OCHRANA ŽIVOTNÍHO PROSTŘEDÍ

Dbej o čistotu a životní prostředí. Doporučujeme třídění poobalových odpadků.

P22: Toto značení poukazuje na nutnost sběru tříděného opotřebovaného elektro zboží. Takto označené výrobky nelze vyhazovat spolu s jinými odpadky, nedodržení tohoto zákazu bude trestáno pokutou. Tyto výrobky mohou být lidskému zdraví škodlivé, musí být zvlášť zracovávány, utilisovány, ničeny. Takto označené výrobky nutno předat do sběru opotřebovaného elektrozboží. Iinformace o místech sběru takových produktů poskytují místní úřady anebo prodejce tohoto zboží. Spotřebované zboží může být také předáno prodejci, v případě nákupu nového produktu v množství nikoliv větším nežli nové zboží téhož druhu. Výše uvedená pravidla se týkají oblasti Evropské Unie. V jiných státek je nutno držet se předpisů tam platných. V dané oblasti doporučujeme mkontakt s distributorem daného výrobku.

POZNÁMKY / DOPORUČENÍ

Nedodržování pokynů tohoto návodu může zapříčinit požár, opaření, zranění elektrickým proudem, fyzická zranění a jiné hmotné i nehmotné škody. Další informace o výrobcích značky Kanlux jsou dostupné na: www.kanlux.com. Kanlux SA neodpovídá za škody vzniklé následkem nedodržování pokynů tohoto návodu. Firma Kanlux SA si vyhrazuje právo provádět v návodu změny - aktuální verze ke stažení na: www.kanlux.com.

SK

URČENIE / POUŽITIE

Výrobok určený na osvetlenie elevácií budov a na všeobecné použitie.

MONTÁŽ

Technické zmeny sú vyhradené. Pred pristípenim k montáži sa oboznámte s nívodom. Montáž by mala vykonávať patrične oprávnená osoba. Všetky úkony vykonávajte pri vypnutom napájaní. Zachovajte zvláštnu opatrnosť. Schéma montáže: pozri obrázky. Pred prvým použitím sa ubezpečte ohľadne správnosti mechanického upevnenia a elektrického prepojenia. Výrobok sa môže zapojiť do elektrickej siete, ktorá splňa právne určené kvalitatívne energetické štandardy. Výrobok je vybavený ochranným kontaktom/svorkou.Nepripojenie ochranného vodiča hrozí úrazom elektrickým prúdom. Konce vodičov odizolujte na príslušnej dĺžke. V prípade výskytu zinkovaných koncoviek vodičov: odrezajte zinkované koncovky vodičov, odstráňte izoláciu vedenia na úseku 8mm, namontujte vodič v svorke. Pre dodržanie príslušného stupňa IP vyberte priemer napájacieho káblu podľa priemeru káblovej priechodky použitej na produkte.

FUNKČNÉ VLASTNOSTI

Výrobok na použitie vnútri a/alebo vonku miestností.

POKYNY K PREVÁDZKE / ÚDRŽBA

Údržbu vykonávajte pri odpojenom napájaní po vychladnutí výrobku. Čistite len jemnou a suchou tkaninou. Nepoužívajte chemické čistiace prostriedky. Výrobok nezakrývajte. Zabezpečte voľný prísun vzduchu. Výrobok sa môže zahrievať do zvýšenej teploty. Výrobok s nevymeniteľným zdrojom svetla typu dióda/diódy LED. V prípade poškodenia zdroja svetla sa výrobok nehodí na opravu. POZOR! Nedívajte sa do svetelného lúča diódy/diód LED. Výrobok napájajte výlučne menovitým prúdom resp. napätím v uvedenom rozmedzí. Neprípustné je užívanie výrobku bez alebo s prasknutým ochranným skielkom. Výrobok nepoužívajte v mieste, kde sú nevhodné nevhodné podmienky prostredia napr. prach, peľ, voda, vlkosť, vibrácie, orozenie výbuchom, chemické výpary alebo emísie apod. Zdroj svetla svietidla sa nedá vymeniť. Keď sa poškodí (prestane fungovať) zdroj svetla, musí sa vymeniť celé svietidlo. Svetelný zdroj nie je možné demontovať bez trvalého poškodenia a straty deklarovaného stupňa tesnosti výrobku (svietidla).

VYSVETLÍVKY POUŽITÝCH OZNAČENÍ A SYMBOLOV

P1: Menovité napätie, frekvencia.
P2: Menovitý výkon.
P3: Menovitý svetelný tok.
P4: Menovitý svetelný tok. Uvedený svetelný tok sa vzťahuje k použitému svetelnému zdroju (modulu LED).
P5: Teplota farieb.
P6: Menovitá trvanlivosť .
P7: Koeficient intenzity farieb.
P8: Trieda I. Výrobok, v ktorom ochrana proti úrazu elektrickým prúdom je dosianutá, okrem základnej izolácie, použitím "dodatočných bezpečnostných optrení v podobe prídavného ochranného obvodu, na ktorý treba pripojiť ochranný vodič stáleho napájania.
P9: Symbol znamená minimálnu vzdialenosť, ktorú svietidlo (jeho zdroje svetla) môže mať od osvetlovaných miest a objektov.
P10: Výrobok odolný prachu. Ochrana proti strekaniu vody.
P11: Možno používať v interieroch aj vonku.
P12: Výrobok nespolupracuje so zariadeniami stmavujúcimi osvetlenie.
P13: Okamžite vymeniť prasknuté alebo poškodené tienidlo alebo obrazovku, ochranné skielko.
P14: Výrobok spĺňa požiadavky Smerníc Európskej únie (EU).
P15: Výrobok spĺňa požiadavky predpisov platných vo Veľkej Británii (UK).
P16: Rozmedzie teploty okolia, ktorému môže byť výrobok vystevený.
P17: Prehlásenie o zhode potvrdzujúce kvalitu výroby s prijatými štandardami na území colnej únie.
P18: Tento produkt obsahuje svetelný zdroj s triedou energetickej účinnosti E
P19: Svetelný zdroj LED nie je môžné vymeniť.
P20: Výmenu riadiaceho zariadenia môže vykovať iba kvalifikovaná osoba (iba v servise Kanlux).
P21: Výrobok spĺňa požiadavky technických predpisov platných na Ukrajine.

OCHRANA ŽIVOTNÉHO PROSTREDIA

Dbajte na čistotu a životné prostredie. Odporúčame triedenie obalového odpadu.

P22: Toto označenie poukazuje na nutnosť selektívneho zberu opotrebovanej elektrickej a elektronickej techniky. Takto označené výrobky sa nesmejú, pod hrozbou pokuty, vyhadzovať do obyčajných košov spolu s ostatným odpadom. Tieto výrobky môžu byť škodlivé životnému prostrediu a ľudskému zdraviu, vyžadujú špeciálnu formu spracovania / spätného získavania / recyklingu / utilizácie. Takto označené výrobky by sa mali odovzdať na miesto zberu opotrebovanej elektrickej a elektronickej techniky. Informácie o miestach zberu/odberu poskytujú miestne orgány a predajci tohto druhu techniky. Opotrebovaná technika môže byť tiež vrátená predajcovi, a to v prípade nákupu nového výrobku v množstve nie väčšiom ako nová kupovaná technika rovnakého druhu. Tieto zásady sa týkajú územia Európskej Únie. V prípade iných krajín dodržujte právne regulácie platné v danej krajine. Odporúča sa kontaktovať distribútora nášho výrobku na danom území.

POZNÁMKY / POKYNY

Nedodržiavanie pokynov tohto návodu môže viesť napr. k vzniku požiaru, opareniu, úrazu elektrickým prúdom, telesným úrazom a dalším hmotným a nehmotným škodám. Dodatočné informácie o výrobkoch značky Kanlux sú dostupné na: www.kanlux.com. Kanlux SA nenesie zodpovednoť za následky vyplývajúce z nepodriadenia sa pokynom tohto návodu. Firma Kanlux SA si vyhradzuje právo zavádzať do návodu zmeny - aktuálnu verziu je možné si stiahnuť zo stránok www.kanlux.com.

HU

RENDELTETÉS / ALKALMAZÁS

A termék felhasználható a homlokzatok megvilágításához és az általános rendeltetésű megvilágításhoz.

SZERELÉS

Műszaki változás fenntartva. A szerelés előtt olvassa el a szerelési útmutatót. A szerelést csak az erre jogosult személy végezheti. A szerelés valamennyi lépését kikapcsolt áram mellett kell végezni! A szerelés különös óvatosságot igényel! Az első használat előtt ellenőrizze a mechanikus rögzítés és az elektromos összekötés megfelelősségét. A termék kapcsolható a jogszabályban meghatározott minőségi követelményeknek megfelelő áramhálózathoz. Telepítési leírás: lásd: ábrák. A termék rendelkezik a védőcsatlakozó kapoccsal/ védőérintkezővel. A védővezeték csatlakoztatásának a hiánya villamos áramütést okozhat. Az IP megfelelő szintjének fenntartása érdekében a termékben alkalmazott tömszelencéhez kell hozzáilleszteni a tápvezeték átmérőjét.

FUNKCIONÁLIS JELLEMVONÁSOK

A termék kültéren és/vagy beltérben használható.

HASZNÁLATI JAVASLATOK / KARBANTARTÁS

Karbantartást a lekapcsolt feszültségnél, a termék lehűlése után kell végezni. Tisztítás kizárólag finom és száraz textilruhákkal végezhető. Tilos a vegyi tisztítószerek használata. A terméket lefedni tilos. Biztosítsa a levegő szabad eljutását a termékhez. A termék felhevülhet magasabb hőmérsékletre. A LED dióda/diódák típusú, nem kicserélhető fényforrással felszerelt termék. A fényforrás meghibásodása esetén a termék javításra nem alkalmas. FIGYELEM! A LED dióda / diódák fényáramát hosszabb ideig erőteljesen nézni tilos! A termék kizárólag névleges feszültséggel vagy a megadott feszültségek körével táplálható. A termék kedvezőtlen - por, víz, pára, rezgések stb. - környezetben nem használható. Nem lehetséges a foglalatban a fényforrást kicserélni. Az egész foglalatot ki kell cserélni amennyiben a fényforrás károsul. Megengedhetetlen a termék használata a repedt védőüveggel vagy a védőüveg nélkül. A fényforrás nem lehet kiszerelni a fényforrást tartalmazó termék (lámpatest) maradandó károsodása és a deklarált védettségi fok elvesztése nélkül.

AZ ALKALMAZOTT JELEK ÉS SZIMBÓLUMOK MAGYARÁZATA

P1: Névleges feszültség, frekvencia.
P2: Névleges teljesítmény.
P3: Névleges fénysugár.
P4: Névleges fénysugár. A megadott fényáram az alkalmazott fényforrásra (LED modulra) vonatkozik.
P5: Várható élettartam.
P6: Színhőmérséklet.
P7: Színvisszaadási tényező.
P8: I osztály Olyan termék, amelyben az alapvető szigetelésen kívül kiegészítő biztonsági elemek is védenek az áramütés ellen, mint kiegészítő biztonsági áramkör, amelyhez kapcsolni kell az állandó áramellátási installáció biztonsági vezetékét.
P9: Ez a szimbólum mutatja a legkisebb távolságot, amely igényelt a fényforrás foglalata (a fényforrásai) és a megvilágított helyek és objektumok között.
P10: Porálló termék. Védelem a fröcskölő víz ellen.
P11: Kültéri és beltéri használatra.
P12: A termék nem működik együtt a fényerősség-szabályozókkal.
P13: A termék csak a védőüveggel rendelkező foglalatban alkalmazható. A repedt vagy sérült burát vagy ernyőt, védőüveget azonnal cserélni kell.
P14: A termék megfelel az Európai Uniós irányelvek követelményeinek
P15: A termék megfelel az Egyesült Királyságban (UK) alkalmazandó előírások követelményeinek.
P16: A termék környezetének hőmérsékleti köre.
P17: A termék Vámunió területén elismert szabványok szerinti minőségét igazoló Megfelelőségi Tanúsítvány
P18: A termék E energetikai hatékonyságú fényforrást tartalmaz.
P19: A LED fényforrás nem cserélhető.
P20: A vezérlőberendezést kizárólag szakképzett szakember cserélheti ki.
P21: A termék megfelel az Ukrajnában alkalmazandó műszaki előírások követelményeinek.

KÖRNYEZETVÉDELEM

Ügyeljen a tisztaságra és a környezetre. Javasolt a csomagolási hulladék szegregációja.

P22: Ez a jel mutatja az elhasználódott elektromos és elektronikus berendezés szelektív gyűjtésének a szükségességét. Ez a jel mutatja az elhasználódott elektromos és elektronikus berendezés szelektív gyűjtésének a szükségességét. Így megjelölt termékek a bírság kiszabásának a terhe alatt szokásos szeméttárolóba nem dobhatók ki. Ilyen termékek károsak lehetnek a környezetre és az emberi egészségre, a feldolgozás / újrahasznosítás / kezelés / hatástalanítás különös formáját igénylik. Információk a gyűjtőhelyekre vonatkozóan a helyi hatóságoktól vagy az érintett berendezés forgalmazóitól kaphatók. Az elhasználódott berendezést az eladója is köteles átvenni az új ugyanilyen típusú berendezés ugyanilyen mennyiségben történő vásárlása esetén. A fenti szabályok az Európai Unió területén érvényesek. Más ország esetén az adott ország területén hatályos jogszabályokat kell alkalmazni. Lépjen kapcsolatba a termékeink adott területen működő forgalmazójával.

TANÁCSOK / JAVASLATOK

A jelen útmutató figyelmen kívül hagyása a tűz, áramütés, égés, testi sérülés és egyéb anyagi és nem anyagi kár veszélyével járhat. További információ a Kanlux termékeiről a www.kanlux.com weboldalon kapható. Kanlux S.A. nem vállal felelősséget a jelen útmutató figyelmen kívül hagyásának az eredményeiért. A Kanlux SA fenntartja az utasítás módosításának jogát - az aktuális verzió a www.kanlux.com oldalról tölthető le.

RO/MD

SCOPUL / FOLOSIREA

Produsul destinat pentru a ilumina elevaţie clădirilor şi de uz general.

MONTAJUL

Modificări tehnice rezervate. Înainte de a trece pentru instalarea citeşte instrucţiună. Persoană de instalare ar trebui să fie cu autoritatea competentă. Orice acţiune face după oprirea alimentării. Trebuie făcută atenţia mare. Schematică montajului: a se vedea ilustratii. Înainte de prima utilizare, asiguraţi-vă că o conexiune buna de montare mecanice si electrice. Produsul poate fi conectat la reţea, care să corespundă standardelor de calitate definite de legislaţia de energie. Produsul contine contact/clemă de protecţie. Lipsa de conexiune conductorului de protecţie este pericole de şoc electric. Sfarsiturile de cabluri ar trebui să fie izolate, la lungimea corespunzătoare. În cazul în care vârfurile de sârmă sunt galvanizate: Taiati capetele de sârmă galvanizata, trageţi izolaţia din sârmă la lungimea de 8 mm, ataşaţi cablul în cub de clemă. Pentru a menţine nivelul corespunzător al gradului de protecţie IP trebuie potrivit diametrul cablului de alimentare cu diametrul clemei utilizate în produs.

CARACTERSTICE FUNCTIONALE

Utilizaţi numai în interiorul şi/sau la exteriorul.

RECOMANDARILE DE OPERARE / INTRETINERE

Intreţinerea poate sa fie efectuate după deconectarea de la putere după ce produsul s-a răcit. Curată numai cu ţesături delicate şi uscate. Nu folosiţi detergenţi chimice. A nu se acoperă produsul. Asigură accesul liber de aer. Produsul poate fi încălzit până la temperaturile ridicate. Produsul cu sursă de lumină non-înlocuite de tip LED / LED-uri. În caz de avarie a sursei de lumină, aparatul nu este potrivit pentru reparaţii. ATENŢIE! A nu se uita la fasciculul diodei / diodelor LED. Produsul sa alimenteaza exclusiv cu tensiunea nominală sau de tensiune din intervalul specificat. Este inacceptabil pentru a utiliza produsul, fără sau cu geam de protecţie cracked. Nu se utilizează produsul într-un loc în cazul în care predomină condiţiile de mediu negative, cum ar fi de exemplu: dirt, praf, apa, umiditate, vibraţii, atmosferă explozivă, vapori sau fumurile chimice, etc. Înlocuirea sursei de lumină în corpul de iluminat este imposibilă. Trebuie să înlocuiţi întregul corp de iluminat în caz de deteriorare a sursei de lumină. Incapacitatea de a dezasambla sursa de lumină fără deteriorări permanente şi pierderea gradului de etanşeitate declarat al produsului echipat (corp de iluminat).

EXPLICAREA DE MARCII SI SIMBOLURILE UTILIZATE

P1: Tensiunea nominală, frecvenţă.
P2: Puterea nominală.
P3: Fluxul de lumina nominal.

P4: Fluxul de lumina nominal. Fluxul luminos specificat se refera la sursa de lumina utilizata (modul LED).
P5: Temperatura de culoare.
P6: Rezistenţă nominală.
P7: Indicele de culori.
P8: Clasa I. Produsul, în care protecţia împotriva şocurilor electrice îndeplinesc, în afară de izolaţia de bază, măsuri de securitate suplimentare sub formă de circuit de protecţie suplimentar care trebuie sa fie conectat cablu de protecţie instalatiei fixe de alimentare.
P9: Indică distanţa minimă pe care poate are corpul de iluminat (sursă ei de lumină) de la locurile si obiectele de iluminat.
P10: Produsul rezistent la praf. Protecţia împotriva splash de apă.
P11: Utilizaţi numai în interiorul şi/sau la exteriorul.
P12: Produsul nu funcţionează cu dimmers de iluminat.
P13: Ar trebui să înlocuiţi imediat fisurate sau deteriorate lentile sau ecran de protecţie.
P14: Produs este conform cu directivele Uniunii Europene (UE).
P15: Produsul îndeplineşte cerinţele reglementărilor aplicabile în Marea Britanie. (UK)
P16: Domeniul temperaturii mediului ambiant, la care poate fi expus produsul.
P17: Certificatul de conformitate confirmă calitatea producţiei cu standardele aprobate pe teritoriul Uniunii Vamale.
P18: Acest produs este echipat cu o sursa de lumina cu clasa de eficienta energetica E
P19: Nu este posibil sa inlocuiti sursa de lumina cu LED.
P20: Orice panou de control sau echipament de control poate fi inlocuit numai de personalul calificat (departamentul tehnic Kanlux).
P21: Produsul îndeplineşte cerinţele reglementărilor tehnice aplicabile în Ucraina.

PROTECŢIE MEDIULUI
Ai grijă de curăţenia şi a mediului. Vă recomandăm segregarea de deşeuri după ambalajele.
P22: Această etichetă indică necesitatea de colectarea separată a deşeurilor de echipamente electrice şi electronice. Produsele, astfel etichetate, sub sancţiunea amenzii, nu aveţi posibilitatea să aruncaţi la gunoi ordinar, împreună cu alte deşeuri. Aceste produse pot fi dăunătoare pentru mediul ambiant şi sănătatea umană, necesită forme speciale de tratare / valorificare / reciclare / eliminare. Produsele etichetate astfel ar trebui să fie plasate la punctul de colectare a deşeurilor de echipamente electrice şi electronice. Informaţiile referitoare la punctele de colectare / primirii dau autorităţile locale sau distribuitor de astfel de echipamente. Echipament folosit poate fi de asemenea plasat la vânzătorul, atunci când achiziţionează un produs nou într-o sumă nu mai mare decât noi echipamente achiziţionate în acelaşi fel. Aceste norme se aplică în zona Uniunii Europene. În cazul altor ţări ar trebui să se aplice reglementările legale în vigoare în ţară. Vă recomandăm să contactaţi distribuitorul de produse noastre din zona dumneavoastră.

COMENTARII / SUGESTII
Ne folosirea recomandărilor din acest ghidul poate duce la crearea unui astfel de incendiu, arsuri, un şoc electric, leziuni fizice şi alte daune materiale şi nemateriale. Informaţii suplimentare despre produse de marcă Kanlux sunt disponibile la: www.kanlux.com. Kanlux SA nu este responsabil pentru orice consecinţele care rezultă din nepăstrarea recomandărilor dîn acest manual. Compania Kanlux SA îşi rezervă dreptul de introducere a modificărilor în instrucţiune - versiunea actuală poate fi descărcată de pe pagina www.kanlux.com.

SI
NAMEN / UPORABA
Proizvod namenjen zunanji osvetlitvi zgradb in splošni uporabi.
MONTAŽA
Tehnične spremembe pridržane. Pred montažo preberite navodila za uporabo. Montirati sme samo oseba, ki ima primerne kvalifikacije. Montažo naredite pri izključenem napajanju. Bodite pri montaži pazljivi. Pred prvo uporabo, se morate prepričati, da je montaža narejena pravilno in je pravilno vključena v električno instalacijo. Proizvod vključite samo v pravilno električno instalacijo, ki ustreza kakovostnim standardom, ki so v skladu z zakonom. Shema montaže: glejte ilustracije. Proizvod vsebuje stik/zaščitno spono. Brez vključitvi zaščitnega kabla, obstaja tveg kratkih stikov. Za zagotovitev ustrezne stopnje IP zaščite, je treba premeru uvodnice, ki je uporabljena v izdelku, prilagoditi premer kabla.
FUNKCIONALNI ZNAČAJI
Proizvod namenjen notrajni ali/in zunanji uporabi.
NAVODILA ZA RAVNANJE / VZDRŽEVANJE
Vzdrževanje izvršite samo pri izključenem napajanju in po ohladitvi proizvoda. Za čiščenje uporabljajte samo suhe in mehke tkanine. Ne smete uporabljati nobenih detergentov (zlasti kemičnih). Ne smete zakrivati proizvoda. Proizvod mora imeti neposrede dostop k zraku. Proizvod se lahko ogreva do visokih temperatur. Proizvod z izvirom svetla (ki ga ne gre zamenjati) o parametrih, ki so v navodilu za uporabo. V primeru poškodbe izvira svetlobe, proizvod ni več za popravilo. POZOR! Ne smete pogledati na žarek svetlobe LED diod/diode. Proizvod napajati samo z imenskim tokom ali z tokom z obsegu danih napetosti. Proizvod ni namenjen za uporabo na prostoru, kjer so nekoristni pogoji, npr. prah, voda, vlaga, vibracije itd. Zamenjava vira svetlobe v svetilki ni izvedljiva. V primeru poškodovanja vira svetlobe je treba zamenjati celo svetilko.Ne smete uporabljati proizvoda brez zaščitne šipke ali z razbito zaščitno šipko. Svetlobnega vira ni mogoče zamenjati brez trajnih poškodb in izgube deklarirane tesnosti izdelka (svetilka).
OBJASNITEV UPORABLJENIH OZNAČITEV IN SIMBOLOV
P1: Nazivna napetost, frekvenca.
P2: Nazivna moč.
P3: Nominalni svetlobni tok.
P4: Nominalni svetlobni tok. Navedeni svetlobni tok se nanaša na uporabljeni vir svetlobe (modul LED).
P5: Nominalna trajnost.
P6: Barvna temperatura.
P7: Koeficient oddajanja barv.
P8: 1. razred Pomeni, da zaščito pred električnim šokom, razem osnovne izolacije, izpolnjujejo dodatni varnostni ukrepi, kaj pomeni dodatni zaščitni tokokrog, do katerega je treba priključiti zaščitni kabel iz stalne napajalne opreme.
P9: Označitev pomeni minimalno oddaljenost, ki jo mora imeti svetilo (izvir svetlobe) od prostorov in objektov, ki so s tem svetilom osvetljeni.
P10: Prahoodporen proizvod. Zaščita pred brizgajočo vodo.
P11: Proizvod namenjen zunanji in notranji uporabi.
P12: Proizvod ne sodeluje z zatemnilniki.
P13: Proizvod uporabljajte samo v svetilu z zaščitno šipo. Prizadet oz. poškodovan senčnik ali ekran, ter zaščitna šipa, je treba takoj zamenjati.
P14: Proizvod je v skladu s pogoji direktive Evropske Unije (EU).
P15: Izdelek izpolnjuje zahteve predpisov, ki veljajo v Veliki Britaniji (UK).
P16: Razpon temperature okolja, na katero je lahko izpostavljen produkt.
P17: Potrdilo o skladnosti kakovosti proizvodnje s standardi, ki so potrjeni na ozemlju carinske unije.
P18: Ta izdelek vsebuje svetlobni vir razreda energijske učinkovitosti E
P19: Svetlobnega vira ni mogoče zamenjaiti.
P20: Nadzorno strojno opremo lahko zamenja samo usposobljeno osebje (samo s storitvijo Kanlux).
P21: Izdelek izpolnjuje zahteve tehničnih predpisov, ki veljajo v Ukrajini.
VARSTVO OKOLJA
Skrbite za naravno okolje in čistočo. Priporočamo segregacijo embalažnh odpadkov.
P22: Ta označitev pomeni, da je selektivno zbiranje izrabljenih električnih in elektroničnih strojev obvezna. Ti proizvodi so lahko škodljivi za okolje in ljudsko zdravje, za to zahtevajo specialistične forme varovanja / recikliranja / uničenja. Tak označenih proizvodov, pod pretnjo kazni z globo, ne smete odstranjevati v običajna smetišča, skupaj z drugimi odpadki. Informacije o zbirnih centrih najdete v informacijskem centru lokalnih uprav ali pri sprodajalcu. Izrabljene stroje lahko oddajate prodajlcu, v primeru nakupu novega stroja in v količini ne večji kot količina novega stroja istega tipa. Te regulacije se tičejo Evropske Unije. V primeru drugih držav, se morate ravnati po regulacijah obveznih v teh državah. Takrat priporočamo kontakt s distributerjem naših proizvodov.
OPOMBE / POMOČ
Neupoštevanje teh navodilih za uprabo, lahko povzroči ogroženje s požarom, elektrošokom, telesno poškodbo ter drugimi materialnimi in nematerialnimi poškodbami. Dodatne informacije o proizvodih podjetja Kanlux, najdete na www.kanlux.com. Kanlux SA ni odgovoren za poškodbe, ki so povzročene zaradi neupoštevanja navodil za uporabo. Podjetje Kanlux SA si pridržuje pravico do spremembe navodil - veljavna različica je na voljo na strani www.kanlux.com.

BG
ПРЕДНАЗНАЧЕНИЕ / ИЗПОЛЗВАНЕ
Продукт предназначен за осветяване на фасади на сградите и общо предназначение.
МОНТАЖ
Технически промени запазени. Преди монтаж да се прочетете инструкцията. Монтаж следва да е извършен от лице притежаващо съответни разрешения. Всяко действие да се извършва при изключено захранване. Трябва да се предприееме специални грижи. Схема на монтаж: виж илустрации. Преди първа употреба уверете се, че механичното монтиране и електрическата връзка са правилни. Продуктът може да бъде включен към електрическата мрежа, която отговаря на стандарти за качество на енергията определени от законодателството. Продукта притежава защитен контакт/клема. От липса на включен защитен кабел може да се получи токов удар. Краищата на кабелите да се изолира на правилна дължина. При появяване на калайдисани накрайници на кабели: отрежете калайдисаните накрайници на кабели, свалете изолация на кабела на дължина 8 мм, закрепете кабела в зажимната бучка. С оглед запазване на правилната степен на защита IP трябва да изберете диаметър на захранващия кабел в съответствие с диаметъра на кабелния щуцер, използван в продукта.
ФУНКЦИОНАЛНИ ХАРАКТЕРИСТИКИ
Да се използва продукта вътре и/или извън помещенията.
ПРЕПОРЪКИ ЗА ЕКСПЛОАТАЦИЯ / КОНСЕРВАЦИЯ
Да се консервира при изключено захранване и след охлаждане на продукта. Да се почиства само с деликатни и сухи тъкани. Да не се използват химически почистващи препарати. Да не се закрива продукта. Да се осигури свободен достъп до въздуха. Продуктът може да се нагрее до повишена температура. Продукт с несменяеми източник на светлината тип диода/диода LED. В случай на нарушение на източник на светлината, продукта не става за поправяне. ВНИМАНИЕ! Не се заглеждайте в светлината на диода / диода LED. Да се захранва продукта само с номинално напрежение или определен диапазон на дадени напрежения. Недопустимо е да се използва устройството без или с пукнато защитно стъкло. Да не се използва продукта на място, където има неблагоприятни условия на околната среда, напр. прах, вода, влага, вибрации, експлозивна атмосфера, изпарения или химически дим и др. Движещи се обекти (например коли) могат да причинят случайно активиране на сензора. Под действието на силни електромагнитни смущения могат да се появи напрекъсване на работа на устройството. Подмяна на източника на светлина е невъзможна. Ако източникът на светлина се повреди, трябва да се подмени цялото осветително тяло. Невъзможност за разглобяване на източника на светлина без трайни повреди и загуба на обявената степен на защита (IP) на оборудвания продукт (осветително тяло).
ОБЯСНЕНИЕ НА ИЗПОЛЗВАНИТЕ ЗНАЦИ И СИМВОЛИ
P1: Номинално напрежение, честота.
P2: Номинална мощност.
P3: Номинален светлинен поток.
P4: Номинален светлинен поток. Специфичния интензитет на светлината отговаря на източника на светклина (LED МОДУЛ) който се използва.
P5: Цветна температура
P6: Номинална трайност
P7: Индекс на даваните цветове
P8: Класа I. Продукт, в който за защита срещу токов удар, освен основната изолация, отговарят допълнителни мерки за сигурност под форма на допълнителна защитна схема, към която трябва да се включи защитен проводник на постоянна захранваща инсталация.
P9: Символът означава минималното разстояние на осветителното тяло (неговите източници на светлина) от места и осветявани предмети.
P10: Прахоустойчив продукт. Защита срещу пръски вода.
P11: Може да се използва вътре и извън помещенията.
P12: Продуктът не работи с димери на светлината.
P13: Трябва незабавно да се смени напукан или повреден абажур или екран, защитно стъкло.
P14: Продуктът е в съответствие с Директивите на Европейският Съюз (ЕС)
P15: Продуктът отговаря на изискванията на разпоредбите, действащи във Великобритания (UK).
P16: Температури на околната среда, на която може да бъде изложен продукта.
P17: Сертификатът за съответствие потвърждава качеството на продукцията с одобрените стандарти на територията на Митническия Съюз.
P18: Продукта е снабден с източник на светлина с енергийна ефективност клас E
P19: Не е възможно да се замени LED източника на светлина.
P20: Всякакъв контролен панел или контролно оборудване може да се замени само от квалифициран персонал (само от сервиз на Kanlux).
P21: Продуктът отговаря на изискванията на техническите регламенти, приложими в Украйна.
ОПАЗВАНЕ НА ОКОЛНАТА СРЕДА
Пази чистотата и околната среда. Препоръчваме разделяне на отпадъците от опаковките.
P22: Това означение показва необходимостта от разделно събиране на отпадъци от електрическо и електронно оборудване. Назначени по този начин продукти, под заплаха от глоба не можете да изхвърляте в кофа за обикновен боклук заедно с други отпадъци. Тези продукти могат да бъдат вредни за околната среда и човешкото здраве, те се нуждаят от специални форми на обработка / оползотворяване / рециклиране / обезвреждане. Продукти означени по този начин трябва да бъдат поставени на мястото на събиране на отпадъци от електрическо и електронно оборудване. За информация за пунктовете за събиране / вземане предоставят местните власти или търговиц на такова оборудване. Изтощено оборудване може също да бъде върнато на продавача, при закупуване на нов продукт в размер не по-голям от новото оборудване, закупено в същия вид. Тези правила се отнасят за района на Европейския Съюз. В случай на други страни следва да се прилагат законовите разпоредби в сила в страната. Препоръчваме Ви да се свържете с нашия дистрибутор на продукта във дадена държава.
КОМЕНТАРИ / ПРЕДЛОЖЕНИЯ
Неспазване на препоръките на тази инструкция може да доведе напр. до пожар, попарене, електрически шок, физически травми и други материални и нематериални щети. Допълнителна информация за продукти на марката Kanlux са на разположение на: www.kanlux.com. Kanlux SA не носи отговорност за последствията произтичащи от неспазване на препоръките на тази инструкция. Фирма Kanlux SA запазва правото си за въвеждане на промени в инструкцията - актуалната версия е достъпна за изтегляне в интернет сайта www.kanlux.com.

RU/BY
ПРЕДНАЗНАЧЕНИЕ / ПРИМЕНЕНИЕ
Изделие предназначено для освещения элевации зданий и для общего применения.
УСТАНОВКА
Технические изменения засекречены. Прежде, чем приступить к установке, следует познакомиться с инструкцией. Изделие должно замонтировать лицо с соответствующими правами. Всяческие действия следует проводить при выключенном питании. Следует соблюдать особую осторожность. Схема монтажа: смотреть иллюстрацию. Перед первым употреблением изделия следует проверить механическое крепление и электрическое соединение. Изделие может быть присоединено к питающей сети, которая исполняет качественные стандарты энергии, утвержденные правом. К изделию прилагается смычка/защитный сжим. Отсутствие соединения защитного провода угрожает поражением электричеством. Окончания проводов следует изолировать на соответствующей длине. В случае появления оцинкованных концов проводов: отрежьте оцинкованные концы проводов, снимите 8мм изоляции провода, укрепите провод в сетевой колодке.
ФУНКЦИОНАЛЬНАЯ ХАРАКТЕРИСТИКА
Изделие применяется внутри и/или снаружи помещений.
СОВЕТЫ ПО ЭКСПЛУАТАЦИИ / КОНСЕРВАЦИЯ
Уход за изделием при выключенном питании, только после того, как изделие остынет. Чистить исключительно деликатными и сухими тканями. Не применять химических чистящих средств. Не закрывать изделие. Обеспечить свободный доступ воздуха. Изделие может нагреваться до повышенной температуры. Изделие с несменяемым источником света типа диода LED. В случае повреждения источника света, изделие не поддается починке. ВНИМАНИЕ! Не всматриваться в световые лучи диода LED. Изделие питается исключительно знаменательным напряжением или указанным напряжением. Недопустимо использование прибора без или с поврежденным защитным стеклом. Не применять изделие в местах с невыгодными условиями окружения, напр. пыль, вода, влажность, вибрации, напряженная атмосфера, химические испарения или газы и т.д. Двигающиеся объекты (напр. машины) могут вызвать случайную активизацию датчика. В сфере действия сильных электромагнитных помех могут выступать перебои работы изделия. Замена источника света в светильнике невозможна. Замените весь светильник в случае повреждения источника света. Отсутствие возможности разобрать источник света без необратимого повреждения и потери заявленной степени герметичности укомплектованного изделия (осветительной арматуры).
ОБЪЯСНЕНИЯ ПРИМЕНЯЕМЫХ ОБОЗНАЧЕНИЙ И СИМВОЛОВ
P1: Напряжение номинальное, частота.
P2: Номинальная мощность.
P3: Номинальная струя света.
P4: Номинальная струя света. Указанный световой поток относится к используемому источнику света (светодиодному модулю).
P5: Температура цвета.
P6: Номинальная прочность.
P7: Коэффициент цветопередачи.
P8: I Класс. В данном изделии защитную функцию от поражения электрическим током, кроме основной изоляции, исполняют также дополнительные средства безопасности, в качестве дополнительной защищающей цепи, к которой можно присоединить защитную цепь основного питательного устройства.
P9: Символ обозначает минимальное расстояние между светильником (его источником света) и освещаемым объектом.
P10: Изделие пыленепроницаемое. Защита от брызг воды.
P11: Можно применять внутри и снаружи помещений.
P12: Изделие не работает с утемнителями освещения.
P13: Следует немедленно поменять потресканный или испорченный абажур или экран, защитное стекло.
P14: Изделие выполняет требования Директива Европейского Союза (ЕС).
P15: Продукт соответствует требованиям действующих в Великобритании (UK) стандартам.
P16: Диапазон температуры окружающей среды, в которой может работать изделие.
P17: Сертификат соответствия, подтверждающий соответствие качества продукции с утвержденными стандартами на территории Таможенного союза.
P18: Этот продукт содержит источник света класса энергоэффективности E
P19: Светодиодный источник света не подлежит замене.
P20: ПРА может быть заменена только квалифицированным персоналом (только сервисом Kanlux).
P21: Товар соответствует требованиям действующих в Украине технических регламентов.
ЗАЩИТА ОКРУЖАЮЩЕЙ СРЕДЫ
Заботьтесь о чистоте и окружающей среде. Рекомендуем сортировку отбросов.
P22: Данное обозначение указывает на необходимость селекционного сбора использованных электрических и электронических приборов домашнего обихода. Размеченные таким образом изделия нельзя выкидывать с обыкновенным мусором, за что грозит штраф. Данные изделия могут быть опасны для окружающей среды и для здоровья людей, они требуют специальной формы переработки / восстановления / рециклинга / обезвреживания. Данные изделия следует отдать в пункт сбора и утилизации электрического и электронического оборудования. Информацию на тему пунктов сбора/приема распространяют локальные власти или продавцы оборудования данного типа. Использованное оборудование можно также отдать продавцу, если новое изделие куплено в числе не больше, чем новое оборудование того же вида. Выше перечисленные правила касаются территории Европейского Союза. В случае других государств, следует придерживаться прав, действующих в данном государстве. Рекомендуем контакт с дистрибьютором нашего изделия на данной территории.
ПРИМЕЧАНИЯ / УКАЗАНИЯ
Несоблюдение данной инструкции может привести, например, к пожарам, ожогам, поражением электрическим током, а также к другим материальным и нематериальным убыткам. Дополнительная информация на тему товаров марки Kanlux доступна на сайте: www.kanlux.com. AO Kanlux не несет ответственности за последствия, вызванные в связи с несоблюдением предписаний данной инструкции. anlux SA оставляет за собой право вносить изменения в инструкцию - текущая версия для скачивания на сайте www.kanlux.com.

UA
ПРИЗНАЧЕННЯ / ЗАСТОСУВАННЯ
Виріб призначений для освітлення фасадів будинків і загального призначення.
МОНТАЖ
Технічні зміни вимагають згоди виробника. Перед початком монтажу необхідно ознайомитися з інструкцією. Монтаж повинен виконуватися особою з відповідними компетенціями. Всі операції повинні проводитися при відімкненому живленні. Необхідно бути особливо обережним. Схема монтажу: див. ілюстрацію. Перед першим використанням необхідно переконатися, що механічний монтаж і електричне підключення здійснені правильно. Виріб можна включати у мережу живлення, що відповідає стандартам щодо енергії, визначеним відповідним законодавством. Виріб має контакт/затискач заземлення. Якщо не підключити провід заземлення - існує небезпека ураження електричним струмом. Кінці проводів потрібно ізолювати на відповідну довжину. Коли кінцівки електричних проводів покриті оловом: відрізати кінцівки покриті оловом, зняти ізоляцію довжиною 8 мм, прикріпити провід у затискній коробці – клемі. Для підтримки належного рівня IP слід підібрати діаметр проводу живлення до діаметру кабельного вводу, використовуваного в продукті.
ФУНКЦІОНАЛЬНІ ХАРАКТЕРИСТИКИ
Виріб використовується всередині і/або зовні приміщень.
РЕКОМЕНДАЦІЇ ЩОДО ЕКСПЛУАТАЦІЇ / ОБСЛУГОВУВАННЯ
Технічні роботи проводити при відімкненому живленні і після того як виріб вистигне. Чистити лише м'якою та сухою тканиною. Не використовувати хімічних засобів чищення. Не накривати виробу. Забезпечити доступ повітря. Виріб може нагріватися до високої температури. Виріб з незмінним джерелом світла типу діод/діоди LED. У випадку пошкодження джерела світла, виріб не надається до ремонту. УВАГА! Заборонено дивитися безпосередньо на світловий промінь діода/діодів LED. Виріб живиться виключно номінальною напругою, або у напругою з вказаного діапазону. Заборонено експлуатувати виріб без, або з пошкодженим захисним склом. Виріб заборонено використовувати у місцях із шкідливими умовами, напр., пил, бруд, вода, вологa, вібраціх, вибухонебезпечна атмосфера, хімічні випари тощо. Заміна джерела світла у світильнику неможлива. Замініть весь світильник в разі пошкодження джерела світла. Відсутня можливість зняття джерела світла без нанесення пошкоджень виробу та збереження заявленого ступеня герметичності (освітлювальні прилади).
ПОЯСНЕННЯ ВИКОРИСТАНИХ ПОЗНАЧЕНЬ І СИМВОЛІВ
P1: Номінальна напруга, частота.
P2: Номінальна потужність.
P3: Номінальний світловий потік.
P4: Номінальний світловий потік. Зазначений світловий потік відноситься до використовуваного джерела світла (світлодіодний модуль).
P5: Температура кольору.
P6: Номінальна тривалість.
P7: Індекс кольоропередачі.
P8: Клас I. Виріб, у якому засобом захисту від ураження електричним струмом, окрім основної ізоляції, є додаткове захисне коло, що підключається до заземлення мережі живлення.
P9: Символ визначає мінімальну відстань між світильником (його джерела світла) від місць і об'єктів освітлення.
P10: Виріб частково захищений від потрапляння пилу. Захист від бризків води.
P11: Використовується лише всередині і зовні приміщень.
P12: Виріб непристосований до співпраці із затемнювачем освітлення.
P13: Необхідно негайно замінити тріснутий ковпак, екран чи захисне скло.
P14: Виріб відповідає вимогам Директив Євросоюзу (ЄС).
P15: Товар відповідає вимогам нормативних документів, що застосовуються на території Великобританії.
P16: Діапазон температури навколишнього середовища допустимий для виробу.
P17: Сертифікат відповідності, що підтверджує відповідність якості продукції до затверджених стандартів на території Митного союзу.
P18: Цей продукт містить джерело світла класу енергоефективності E
P19: Світлодіодне джерело світла замінити не можна.
P20: Замінити контрольне обладнання може лише кваліфікований спеціаліст (тільки сервіс Kanlux).
P21: Продукція відповідає вимогам технічних регламентів, що діють в Україні
ЗАХИСТ НАВКОЛИШНЬОГО СЕРЕДОВИЩА
Піклуйтеся про чистоту і зовнішнє середовище. Рекомендується розділяти відходи.
P22: Це позначення вказує на необхідність розділяти використане електричне та електронне обладнання. Вироби з таким позначенням заборонено викидати до звичайного сміття з іншими відходами під загрозою штрафу. Такі вироби можуть спричинити шкоду навколишньому середовищу і здоров'ю людини, ці вироби потребують спеціальної форми переробки / регенерації / знешкодження. Вироби з таким маркуванням повинні здаватися у пункти збору використаного електричного й електронного обладнання. Інформацію щодо пунктів збору/приймання можна отримати у місцевих органах влади, або продавця обладнання. Використане обладнання можна також повернути продавцеві у випадку придбання нового виробу, у кількості, що не перевищує нового обладнання цього ж виду. Вищенаведені положення діють на території Європейського Союзу. Для інших держав слід застосовувати законоположення, що діють у даній державі. Рекомендуємо звернутися до нашого дистриб'ютора на даній території.
ЗАУВАЖЕННЯ / ВКАЗІВКИ
Недотримання рекомендацій даної інструкції може спричинити, напр., пожежу, опіки, ураження електричним струмом, тілесні травми та завдати іншої матеріальної і нематеріальної шкоди. Додаткову інформацію щодо продуктів торгової марки Kanlux можна отримати на веб-сторінці: www.kanlux.com. Kanlux SA не несе відповідальності за наслідки недотримання даної інструкції. Компанія Kanlux SA залишає за собою право вносити зміни в інструкцію - поточна версія для скачування на сайті www.kanlux.com.

LT
PASKIRTIS / TAIKYMAS
Gaminys skirtas generuoti pastatų fasadų ir bendros paskirties statybinių objektų apšvietimą.
MONTAVIMAS
Draudžiama daryti techninius pakeitimus. Prieš pradedant montuoti susipažink su instrukcija. Montavimą turi atlikti asmuo turintis atitinkamus įgalinimus. Visi darbai turi būti atliekami atjungus maitinimą. Būtinas ypatingas atsargumas. Montavimo schema: žiūrėk iliustracijas. Prieš pirmą panaudojimą reikia įsitikinti, kad gaminys yra taisyklingai mechaniškai sumontuotas ir tinkamu būdu elektriškai sujungtas. Gaminys gali būti prijungtas prie maitinimo tinklo, kuris atitinka teisės aktais patvirtintus energetinius kokybės standartus. Gaminys turi kontaktą/apsauginį gnybtą. Neprijungus apsauginio laido, kyla elektros smūgio pavojus. Laidų antgalius reikia izoliuoti tinkamu ilgiu. Jei laidai turi cinkuotus antgalius, atkirpkite laido antgalius, nuimkite 8mm ilgio laido izoliaciją, pritvirtinkite laidą suspaudimo bloke. Norint išlaikyti tinkamą IP laipsnį reikia parinkti maitinimo laido skersmenį prie įrenginio riebokšlio skersmens.
FUNKCIONALUMO BRUOŽAI
Gaminį skirtas vartoti patalpų viduje ir/arba išorėje.
EKSPLOATAVIMO REKOMENDACIJOS / KONSERVAVIMAS
Konservacinius darbus reikia vykdyti atjungus maitinimą ir gaminiui atauśus. Valyti tik švelniais ir sausais audiniais. Nevartoti cheminių valymo priemonių. Neuždengti gaminio apdangalais. Užtikrinti laisvą oro pritekėjimą. Gaminys gali įšilti iki padidintos temperatūros. Gaminys su nemainomuoju šviesos šaltiniu LED diodas/diodai tipo. Esant sugadintam šviesos šaltiniui, gaminį reikia atiduoti remontui. DĖMESIO Negalima įsižiūrėti į LED diodo/diodų šviesos pluoštą. Gaminį reikia maitinti tik nominalia įtampa arba įtampomis nurodytame diapazone. Uždrausta naudoti gaminį be apsauginio stiklo arba jam suplyšus. Gaminio nevartoti vietoje kur yra nepalankios aplinkos sąlygos pvz. dulkės, vanduo, drėgmė, vibracijos, sprogstamoji atmosfera, cheminiai garai arba dujos ir pan. Šviesos šaltinio keitimas šviestuve neįmanomas. Reikia iškeisti visą šviestuvą jei sugenda šviesos šaltinis. Šviesos šaltinio negalima išardyti nepažeidus ir neprarandant deklaruoto įrengto gaminio sandarumo laipsnio (šviestuvo).
VARTOJAMŲ ŽENKLINIMŲ IR SIMBOLIŲ AIŠKINIMAS
P1: Nominali įtampa, dažnis.
P2: Nominali galia.
P3: Nominalusis šviesos srautas.
P4: Nominalusis šviesos srautas. Nurodytas šviesos srautas susijęs su naudojamu šviesos šaltiniu (LED modulis).
P5: Spalvų temperatūra.
P6: Nominalioji veikimo trukmė.
P7: Spalvų perteikimo indeksas.
P8: I klasė. Gaminys, kuriame apsaugos nuo elektros smūgio priemonės apima be pagrindinės izoliacijos, papildomas apsaugos priemones, t.y. apsauginę grandinę, prie kurios turi būti prijungtas pastovios maitinimo įrangos apsauginis laidas.
P9: Simbolis reiškia minimalų atstumą kokį gali turėti šviestuvas (jo šviesos šaltinis) nuo apšviečiamų vietų ir objektų.
P10: Dulkėms atsparus gaminys. Apsauga nuo vandens purslų.
P11: Galima vartoti patalpų viduje ir išorėje.
P12: Gaminys nebendradarbiauja su šviesos reguliatoriais.
P13: Reikia tuojau pat pakeisti sutrūkinėjusį arba pažeistą gaubtą arba ekraną, apsauginį stiklą.
P14: Gaminys atitinka Europos Sąjungos (ES) direktyvų reikalavimus.
P15: Produktas atitinka Didžiojoje Britanijoje (JK) taikomų taisyklių reikalavimus.
P16: Aplinkos temperatūros diapazonas, kuriame gaminio atžvilgiu nėra sukeliamas pavojus.
P17: Atitikties sertifikatas patvirtinantis gamybos kokybę pagal užtvirtintus Muitinės Sąjungos teritorijoje standartus.
P18: Šiame gaminyje yra šviesos šaltinis, kurio energijos vartojimo efektyvumo klasė yra E
P19: LED šviesos šaltinio pakeisti neįmanoma.
P20: Bet kokį valdymo pultą ar valdymo įrangą gali pakeisti tik kvalifikuotas personalas (tik „Kanlux" servisas).
P21: Gaminys atitinka Ukrainoje galiojančių techninių reglamentų reikalavimus.
APLINKOSAUGA
Rūpinkitės švarumu ir aplinka. Rekomenduojame sunaudotų pakuočių atliekų segregavimą.
P22: Šis ženklinimas nurodo, kad sudevėti elektriniai ir elektroniniai įrenginiai privalo būti selektyviai surenkami. Taip paženklintų gaminių negalima išmesti į komunalinių atliekų savartyną kartu su kitomis šiukšlėmis - už tai gresia piniginė bauda. Tokie gaminiai gali būti kenksmingi kaip aplinkai, taip ir žmonių sveikatai, jiems turi būti taikomos specialios žaliavų perdirbimo priemonės siekiant užtikrinti tų atliekų utilizavimą, nukenksminimą, antrinį panaudojimą. Taip paženklinti gaminiai privalo būti perduoti sudėvėtų elektroninių ir elektrinių įrenginių surinkėjui. Informacijos dėl surinkėjų / priėmėjų perduoda vietos valdžios arba šio tipo įrenginio pardavėjai. Sudėvėtas įrenginys taip pat gali būti perduotas pardavėjui, nupirkus naują gaminį, kiekiu kuris neperžengia šio tipo nupirkto įrenginio kiekį. Ankščiau minėtos taisyklės liečia Europos Sąjungos teritoriją. Kitose šalyse reikia taikyti teisinius reguliavimus, kurie galioja šioje šalyje. Rekomenduojame susisiekti su mūsų tiekėju, atitinkamoje teritorijoje.
PASTABOS / NURODYMAI
Nesilaikymas šios instrukcijos nurodymų gali sukelti pvz. gaisrą, nuplykimus, elektros smūgį, fizinius pažeidimus bei kitokias materialias ir nematerialias žalas. Papildomų informacijų Kanlux markės gaminių tema rasite svetainėje: www.kanlux.com. Kanlux SA neneša atsakomybės už pasekmes kilusias dėl šios instrukcijos reikalavimų nesilaikymo. Įmonė Kanlux SA pasilieka sau teisę keisti instrukciją - aktualią versiją rasite tinklapyje: www.kanlux.com.

LV
IZMANTOJUMS / LIETOŠANA
Izstrādājums ir paredzēts ēku fasāžu apgaismojumam un vispārējam izmantojumam.
MONTĀŽA
Aizliegts veikt tehniskas izmaiņas. Pirms montāžas iepazīstieties ar instrukciju. Montāža jāveic personai kam ir piemērotas kvalifikācijas. Visas darbības jāveic esot izslēgtam spriegumam. Jābūt īpaši piesardzīgam. Montāžas shēma: skaties ilustrācijas. Pirms pirmās lietošanas jāpārliecinās, vai ir piemērots mehāniskais piestiprinājums un elektriskā pieslēgšana. Izstrādājumu var pieslēgt barošanas elektrotīklam, kas atbilst enerģijas kvalitātes standartiem pēc likuma. Izstrādājumam ir drošības kontakts/spaile. Ja drošības vads nav pieslēgts parādās elektrošoka risks. Vadu gali jāizolē piemērotā garumā. Ja vadiem ir cinkoti uzgaļi, atgrieziet vada uzgaļus, noņemiet 8mm garuma vada izolāciju, piestipriniet vadu spaiļu blokā. Lai saglabāt attiecīgu IP līmeni, sameklēt barošanas vada diametru droseles, kas ir izmantota produktā, diametram.
FUNKCIONĀLĀS ĪPAŠĪBAS
Izstrādājums jālieto telpu iekšā/ārpusē.
EKSPLUATĀCIJAS NORĀDĪJUMI / KONSERVĀCIJA
Konservācija jāveic esot izslēgtam spriegumam. pēc tam kad izstrādājums atdzisis. Tīrīt tikai ar delikātiem un sausiem audumiem. Nelietojiet ķīmiskus tīrīšanas līdzekļus. Neapklājiet izstrādājumu. Jānodrošina brīva pieeja gaisam. Izstrādājums var iesildīties līdz paaugstinātas temperatūras. Izstrādājums ar nenomaināmo gaismas avotu tips diode/diodes LED. Gadījumā. kad gaismas avotiem ir bojājumi. izstrādājums jāremontē. UZMANĪBU! Nedrīkst skatīties uz diodes/diožu LED gaismas straumi. Izstrādājums jāapgādā ar nominālo spriegumu vai spriegumiem norādītā apjomā. Nedrīkst lietot izstrādājumu ja drošības stiklam ir spraugas. Nelietojiet izstrādājumu vietā kur ir nelabvēlīgi ārējās vides apstākļi piem. putekļi. ūdens. mitrums. vibrācijas. sprādzienbīstamas vides risks. ķīmiski dūmi vai emisijas un t.t. Gaismas avota nomaiņa gaismeklī nav iespējama. Nomainiet visu gaismekli ja gaismas avots ir bojāts. Nav iespēju demontēt gaismas avotu bez neatgriezeniskiem bojājumiem un aprīkotā izstrādājuma (apgaismes armatūra) deklarētās hermētiskuma pakāpes zuduma.
IZMANTOTU APZĪMĒJUMU UN SIMBOLU IZSKAIDROŠANA
P1: Nominālais spriegums, frekvence.
P2: Nominālā jauda.
P3: Nominālā gaismas straume.
P4: Nominālā gaismas straume. Norādītā gaismas plūsma attiecas tikai uz izmantoto gaismas avotu (LED moduli).
P5: Krāsu temperatūra.
P6: Nominālais kalpošanas laiks.
P7: Krāsu atveidošanas indekss.
P8: Klase I. Izstrādājums kādā aizsardzību no elektrošoka veido, izņemot pamata izolāciju, papildu drošības līdzekļi papildu aizsardzības ķēdes veidā, kam jāpieslēdz pastāvīgas elektroinstalācijas aizsardzības vads.
P9: Simbols nozīmē minimālo attālumu, kāds var būt apgaismojuma rāmim (tās gaisma avota) no vietām un apgaismotiem objektiem.
P10: Putekļu izturīgs izstrādājums. Aizsardzība no ūdens šļakstiem.
P11: Var lietot telpu iekšā un ārpusē.
P12: Izstrādājums nesadarbojas ar apgaismojuma regulēšanas ierīcēm.
P13: Tūlīt jānomaina pārplīsta vai ievainota lēca vai ekrāns, aizsardzības rūts.
P14: Izstrādājums atbilst Eiropas Savienības direktīvu prasībām (ES).
P15: Produkts atbilst Lielbritānijā (Lielbritānijā) piemērojamo noteikumu prasībām.
P16: Apkārtnes temperatūras diapazons, kādas iedarbībai var būt izstādīts izstrādājums.
P17: Atbilstības Sertifikāts, kas apliecina produkcijas kvalitāti ar Muitas Savienības teritorijā apstiprinātajiem standartiem.
P18: Šis produkts ir aprīkots ar gaismas avotu ar energoefektivitātes klasi E
P19: LED gaismas avots nav nomaināms.
P20: Jebkuru vadības paneli vai vadības aprīkojumu var nomainīt tikai kvalificēts personāls (tikai Kanlux serviss).
P21: Prece atbilst Ukrainā piemērojamo tehnisko noteikumu prasībām.
VIDES AIZSARDZĪBA
Rūpējieties par tīrību un apkārtējo vidi. Ieteicam šķirot iepakojumu atkritumus.
P22: Tas apzīmējums rāda ka ir vajadzība selektīvi vākt lietotas elektriskās un elektroniskās iekārtas. Tajā veidā apzīmēti izstrādājumus, neizpildes gadījumā paredzot naudas sodu, nedrīkst izmest kopā ar parastiem atkritumiem. Tādi izstrādājumi var būt kaitīgi videi un cilvēku veselībai, tie pieprasa speciāla tipa pārstrādāšanas / otrreizēja izmantošana / reciklēšana / neutralizēšana. Tajā veidā apzīmēti izstrādājumi jāatdod attiecīgajā lietotu elektronisko vai elektrisko iekārtu vākšanas punktā. Informāciju par vākšanas/saņemšanas punktiem var iegūt no reģionālas valdības vai šī tipa iekārtas pārdevēja. Lietotu iekārtu var arī atdot pārdevējam, gadījumā kad tiek iepirkts jauns izstrādājums daudzumā, kas nepārsniedz tā paša tipa iepirktas iekārtas daudzumu. Iepriekšminēti norādījumi attiecas uz Eiropas Savienības teritoriju. Citās valstīs jāievēro juridiski noteikumi, kas ir spēkā attiecīgā valstī. Ieteicam sazināties ar mūsu izstrādājuma izplātītāju attiecīgajā reģionā.
PIEZĪMES / NORĀDĪJUMI
Šis instrukcijas norādījumu neievērošana var novest līdz piem. ugunsgrēka radīšanai, apdegumiem, elektrošokam, fiziskiem ievainojumiem un citiem materiāliem vai nemateriāliem zaudējumiem. Papildu informācija par Kanlux markas produktus ir pieejama šeit: www.kanlux.com. Kanlux SA nenes atbildību par sekām kas radīsies šīs instrukcijas norādījumu neievērošanas dēļ. Firma Kanlux SA aizstāv sev tiesību mainīt instrukciju - aktuālā versija ir pieejama mājaslapā www.kanlux.com

EE
EESMÄRK / RAKENDUS
Seade on mõeldud ehitiste fassaadide või üldeesmärgiga valgustuseks.
MONTEERIMINE
Tehnilised muudatused reserveeritud. Enne kokkupanemise tööde asumist tutvu kasutamisejuhendiga. Monteerimistöösid peab sooritama vastavaid kvalifikatsioone omav isik. Igasugu tehinguid sooritada väljalülitatud toitevoolu korral. Tuleb säilitada erilised ettevaatlikkuse vahendid. Enne esimest kasutamist tuleb ülekontrollida seade õigepärast mehaanilist kinnitust ja elektrilist ühendust. Seade võib olla ühendatut toitlustus energiavõrguga, mis täidab seaduse poolt ettenähtud energia kvaliteedi normid. Monteerimise skeem: vaata illustratsiooni. Seade omab vastavat kaitse kontaktühendust/klemmi. Kaitsejuhtme mitte ühendamine ähvardab elektrivoolulöögiga. Vastava IP-klassi säilitamiseks peate valima toitejuhtme, mille läbimõõt vastaks tootes kasutatud drosseli läbimõõdule.
OTSTARBEKOHASED OMADUSED
Seaded kasutada ruumide sees ja/või väljaspool ruumi.
EKSPLUATATSIOONILISED / HOOLDUS SOOVITUSED
Konserveerimise töösid sooritada välja lülitatud voolu juures, peale toote maha jahtumist. Puhastada ainult õrnadega ja kuiva lapiga. Ärge kasutage keemilisi puhastusvahendeid. Ärge katke seadet. Tagada vaba õhu juurdepääsu. Seade võib kuumeneda kõrgematele temperatuuridele. Seade vahetamatu valgusallikaga LED tüüpi diood/dioodid. Valgusallika vigastamise juhul, seade ei sobi parandamisele. TÄHELEPANU! Mitte vaadata pikalt LED dioodi/dioodide valguse allikasse. Seadet tuleb pingestada ainult nominaal väärtuse järgi või näidatud pinge vahemikus. Seadet ei tohi kasutada kohtades, kus valitsevad mitte soodsad ümbrsukonna töötingimused, näiteks mustus, tolm, vesi, niiskus, vibratsioon, jne.Valgusallika vahetamine valgustis on võimatu. Valgusallika kahjustuste korral tuleb kogu valgusti välja vahetada.Lubamata on seadme kasutamine ilma või pragunenud kaitseklaasiga. Puudub võimalus valgusallikat lahti võtta ilma püsiva kahjustuse ja varustatud toote (valgustusseadme) deklareeritud tiheduse kaotamata.
KASUTATUD MÄRGISTUSTE JA SÜMBOLITE SELGITUSED
P1: Nominaal pinge, sagedus.
P2: Nominaal võimsus.
P3: Nominaalne valgusoo.
P4: Nominaalne valgusoo. Määratud valgusvoog on seotud kasutatud valgusallikaga (LED-moodul).
P5: Rating `i vastupidavus.
P6: Värvitooni temperatuur.
P7: Värvitooni edasi andmise koefitsient
P8: I Klass Seade, kus kaitset elektrilöögi eest vastutab veel, peale põhiisolatsiooni, lisakaitsevahendid nagu lisavoolukaitseahel, mille juurde tuleb ühendada põhivooluvõrgu kaitsekaabel.
P9: Märgistatud sümbol määrab ära minimaal kauguse, mida peab tagama valgustikeha (selle valguseallikas) kohtadest ja objektidest, mida valgustab.
P10: Seade on tolmujuurdepääsust kaitstud. Kaitse veepritsmete eest.
P11: On lubatud kasutada nii seespool, kui ka väljaspool ruumi.
P12: Toode ei ole sobitatud kaastööks valguse pimendajaga.
P13: Toodet võib kasutada ainult keha sees koos kaitseklaasiga. Tuleb otsekohe väljavahedata pragunenud või vigastatud lambivari või ekraankatte, kaitse klaasi.
P14: Toode vastab Euroopa Liidu (EL) Direktiivide nõuetele
P15: Toode vastab Suurbritannias (UK) kehtivate eeskirjade nõuetele.
P16: Ümbruskonna temperatuuri vahemik, millega on lubatud mõjutada seadet.
P17: Vastavustunnistus, mis tõendab tootmise kvaliteedi vastavust kinnitatud standartidega Tolliliidu territooriumil.
P18: See toode sisaldab energiatõhususe klassi E valgusallikat
P19: LED-valgusallikat ei saa asendada.
P20: Juhtimisseadmeid võivad vahetada ainult kvalifitseeritud töötajad (ainult Kanluxi teenindus).
P21: Toode vastab Ukrainas kehtivate tehniliste eeskirjade nõuetele.
KESKONNAKAITSE
Hoolitse puhtuse ja keskkonna eest. Soovitame pakendijäätmete segregatsiooni
P22: See märgistus näitab vajadust eraldi koguda ärakasutatud elektri- ja elektroonikaseadmeid. Tooteid sel viisil märgistatud, trahvi ähvardusel, ei tohi väljavisata tavalisse prügikasti koos muude jäätmetega. Sellised tooted võivad olla kahjulikud keskkonnale ja inimeste tervisele, nad nõuavad erilist ümbertöötlemist / taaskasutamist / ringlussevõtu / kõrvaldamist. Teavet kogumispunktide/vastuvõtmise kohtade kohta saavad anda kohalikud omavalitsus võimud või selliste seadmete edasimüüjad. Kasutatud seadmeid võib tagastada ka müüjale, juhul, kui ostetatav kogus uusi tooteid ei ole suurem, kui ostetavad samalaadi uued seadmed oma kogusega on vastavuses. Ülevalpool toodud reeglid kehtivad Euroopa Liidu piirkonnas. Teiste riikide puhul tuleks kasutusele võtta kohalikke õigusakte, mis kehtivad antud riigis. Me soovitame teil ühendust võtta oma toote turustajaga teie piirkonnas.
MÄRKUSED / NÄPUNÄITED
Käesoleva käsiraamatus toodud soovituste eiramine, võivad põhjustada näiteks tulekahju, põletushaavu, elektrilööki, füüsilisi vigastusi ja muid kahjustusi nii materiaalseid ja immateriaalseid. Kanlux margi all olevate toodete kohta lisainfot leiate veebil: www.kanlux.com. Kanlux SA. ei kanna mingisugust vastutust juhtumite eest, mis tulenevad mitte kinnipidamisest siin toodud kasutusjuhendusest. Firma Kanlux SA jätab endale õiguse muudatuste tegemiseks kasutusjuhendis – kehtiva versiooni saab alla laadida veebilehelt www.kanlux.com.
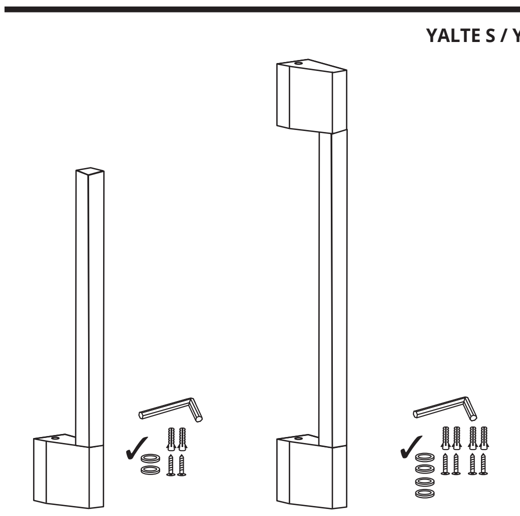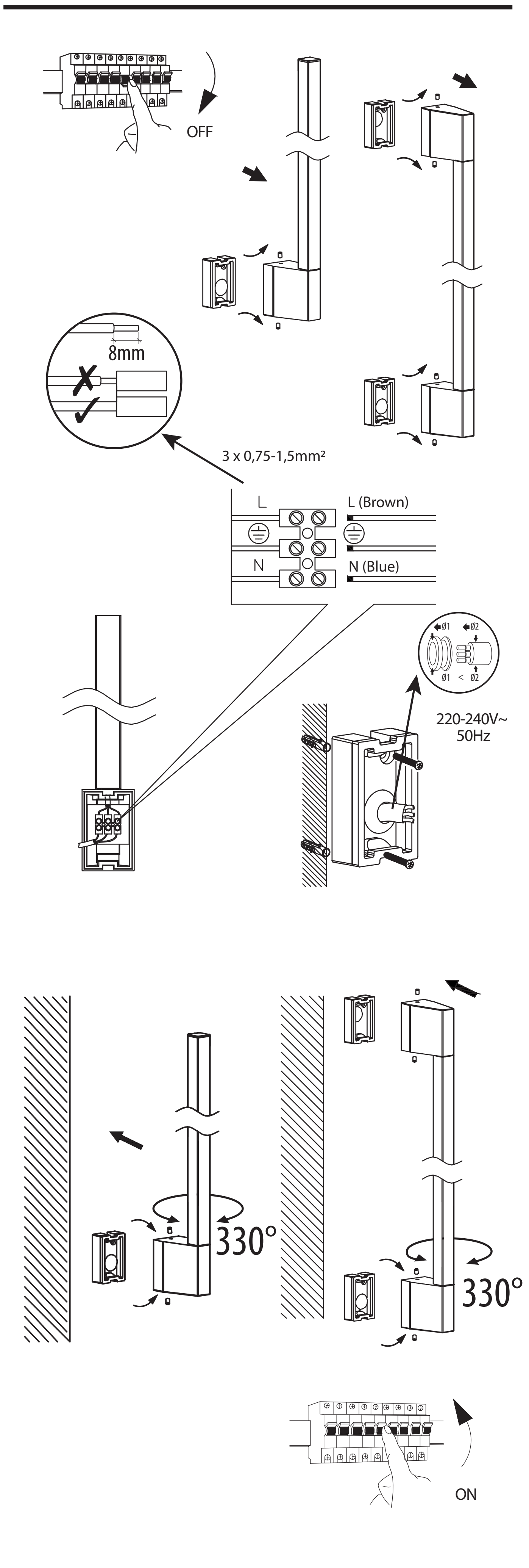
YALTE S / YALTE D